Renvooi materialen

- Gevelmetselwerk
- Houten binnenspouwblad
- Gewapend beton (in het werk gestort)
- Beton (prefab)
- Isolatiemateriaal
- Gevelsysteem Geopietra 110mm
- Gevelsysteem Geopietra 250mm
- Gipsblokken 100mm
- Kalkzandsteen 120mm
- Kalkzandsteen 175mm
- Metalstudwand, woningscheidend (52dB) 250mm
- Geïsoleerde voorzetwand met enkelzijdige bekleding
- Tegelwerk in doorsnede
- Tegelwerk in plattegrond
- Geïsoleerd plafond Heraklith Herafoam 130 mm. Rc > 4.7m²K/W
- Akoestisch systeemplafond e.e.a. volgens berekening
- plafond met lineair houten latten. Waar nodig Rc > 6.30m²K/W
- Akoestisch plafond e.e.a. volgens berekening

Renvooi brandpreventie en brandweersymbolen

- zelfsluitende deur
- 30 zs — 30 min. brandwerende deur met vrijloopdeurdranger
- 30 — 30 min. brandwerende deur en zelfsluitend
- 60 — 60 min. brandwerende deur en zelfsluitend
- 30 — 30 min. brandwerende wand/kozijn
- 60 — 60 min. brandwerende wand/kozijn
- Brandwerendheid WBDBO = 20 minuten
- Brandwerendheid WBDBO = 30 minuten
- Brandwerendheid WBDBO = 60 minuten
- RM — Rookmelder conform NEN 2555
- Sleutelbuis/kluis
- vl. — Vluchtdeur te openen aan de vluchtzijde zonder losse hulpmiddelen
- EL → — Vluchtweg aanduiding

Ter bepaling van de ontwikkeling van een brand, dienen constructie-onderdelen een volgens NEN-EN 13501-1 bepaalde bijdrage tot brandvoortplanting te hebben als is aangegeven in afdeling 2.8 en 2.9 van het Bouwbesluit 2012.

Buitenoppervlak:
- Materialen m.u.v. een dak, vloer en bovenzijde trap/hellingbaan voldoen aan brandklasse D.
- De bovenzijde van vloer-, trap- en hellingbaanconstructie voldoen aan brandklasse Dfl.
  Afwijkend hieraan:
- Materialen langs extra beschermde vluchtroutes voldoen aan brandklasse C, m.u.v. een deur, raam of kozijn.
- De bovenzijde van vloer-, trap- en hellingbaanconstructies in een extra beschermde vluchtroute voldoen aan brandklasse Cfl.
- Materialen tot 2.5m boven aansluitend terrein voldoen aan brandklasse B.

Binnenoppervlak:
- Materialen m.u.v. een dak, vloer en bovenzijde trap/hellingbaan voldoen aan brandklasse D en rookklasse S2.
- De bovenzijde van vloer-, trap- en hellingbaanconstrucite voldoen aan brandklasse Dfl en rookklasse S1fl.
  Afwijkend hieraan:
- Materialen in extra beschermde vluchtroutes voldoen aan brandklasse B en rookklasse S2, m.u.v. een deur, raam of kozijn.
- De bovenzijde van vloer-, trap- en hellingbaanconstructies in een extra beschermde vluchtroute voldoen aan brandklasse Cfl en rookklasse S1fl.

- Materialen toegepast aan de binnenzijde van een koker, schacht of kanaal grenzend aan meer dan één brandcompartiment of subbrandcompartiment met een inwendige doorsnede > 0.015m2 voldoen over een dikte van ten minste 0.01 m aan brandklasse A2.

- Dakbedekking voldoet aan NEN 6063.

Stalen profielen welke onderdeel uitmaken van de hoofddraagconstructie brandwerend bekleden/afwerken.

Middels nadere uitwerking zal nader worden beoordeeld en aannemelijk worden gemaakt, dat voor samengestelde gevelconstructies brandklasse B, volgens NEN-EN 13501-1, wordt behaald op basis van de eigenschappen van afzonderlijke gevelcomponenten en tevens zodanig, dat tussen twee brandcompartimenten waarin gevelopeningen aanwezig er geen brand in de spouw kan komen.

Renvooi afkortingen/symbolen

hwa	Hemelwaterafvoer
kt	Kooktoestel
kk	Koelkast
w/k	Meterruimte
wp	Warmtepomp
wtw	Mechanische ventilatie unit
wa	Wasautomaat (opstelploats)
wd	Wasdroger (opstelploats)
$	Symbool deur van binnenuit te openen zonder sleutel
◀	Aanduiding woningentree
◁	Aanduiding gebouwentree

Inbraakwerendheid

Deuren, ramen en kozijnen in een uitwendige scheidingsconstructie die volgens NEN 5087 bereikbaar zijn, hebben volgens NEN 5096 een inbraakwerendheid die voldoet aan weerstandklasse 2.

Automatische (schuif)deuren in een uitwendige scheidingsconstructie zijn voorzien van toegangscontrole.

Symbool deur niet te openen zonder sleutel : $

Isolatiewaarden

Rc-waarde buitengevels	(Rc ≥ 4.7m²K/W)
Rc-waarde binnenwanden	(Rc ≥ 4.7m²K/W)
Rc-waarde begane grond vloer	(Rc ≥ 3.7m²K/W)
Rc-waarde vloer (scheiding AOR)	(Rc ≥ 4.70m²K/W)
Rc-waarde vloer/dak (grenzend aan buitenruimte)	(Rc ≥ 6.30m²K/W)
Rc-waarde dak	(Rc ≥ 6.30m²K/W)
U-waarde ramen appartementen (glas incl. kozijnen)	vlgs BENG-berekening

Geluidseisen

Woningscheidende wanden (naar verblijfsgebied):	DnT,A,k ≥ 52dB en LnT,A ≤ 54dB
Woningscheidende wanden (naar niet-verblijfsgebied):	DnT,A,k ≥ 47dB en LnT,A ≤ 59dB
Leidingschacht wanden (naar verblijfsgebied):	DnT,A,k ≥ 52dB en LnT,A ≤ 54dB
Leidingschacht wanden (naar niet-verblijfsgebied):	DnT,A,k ≥ 47dB en LnT,A ≤ 59dB
Scheidingswanden tussen verblijfsruimten:	DnT,A,k ≥ 32dB en LnT,A ≤ 79dB

(n.v.t. indien verblijfsruimten in open verbinding staan of rechtstreeks bereikbaar zijn door een deuropening)

Een toilet met waterspoeling, een kraan, een mechanisch ventilatiesysteem, een warmwatertoestel, een installatie voor verhoging van waterdruk of een lift veroorzaakt in een niet-gemeenschappelijke verblijfsruimte van een aangrenzende woonfunctie een volgens NEN 5077 bepaald karakteristiek installatiegeluidniveau van ten hoogste 30 dB.

Een mechanische voorziening voor luchtverversing, warmteopwekking of warmteterugwinning veroorzaakt in een niet-gemeenschappelijke verblijfsruimte van de gebruiksfunctie een volgens NEN 5077 bepaald karakteristiek installatiegeluidniveau van ten hoogste 30 dB. Ontwerpmaatregelen en uitgangspunten aanhouden uit het ISSO rapport 111.

Besloten gemeenschappelijk verkeersruimten (woonfunctie) hebben een volgens afdeling 3.3, art. 3.12 en 3.13 bepaalde geluidsabsorptie dat geluidhinder door galm wordt beperkt.

Algemene opmerkingen:

- Hoofddraagconstructie: 120 min. brandwerendheid met betrekking tot bezwijken (e.e.a. volgens opgave constructeur).
- Vloerafscheidingen moeten van voldoende sterkte zijn zodat het doorvallen van personen wordt voorkomen. Zie voor belastinggevallen NEN-EN 1991-1-1 / 3 / 4 / 5.
- Afscheidingen langs vloeren, trappen en/of hellingbanen volgens afdeling 2.3 en 2.5 van het Bouwbesluit 2012. Hierbij is rekening gehouden met de opstapbaarheid en met radiatoren (indien van toepassing).
- Elektrische installaties volgens NEN 1010 - 2007 (+C1-2008). Veiligheidsbepalingen voor laagspanningsinstallaties.
- Rookmelders volgens NEN 2555 - 2008. Brandveiligheid van gebouwen - Rookmelders voor woonfuncties.
- Drinkwaterinstallatie volgens NEN 1006 - 2002 (+A3-2011). Algemene voorschriften voor leidingwaterinstallaties (AVWI-2002).
- Ventilatie volgens NEN 1087 - 2001. Ventilatie van gebouwen - Bepalingsmethoden voor nieuwbouw.
- Rookgasafvoeren volgens NEN 2757 - 2011. Toevoer van verbrandingslucht en afvoer van rook van verbrandingstoestellen in gebouwen - Bepalingsmethoden.
- Buitenriolering volgens NPR 3218 - 1984. Buitenriolering onder vrij verval - Aanleg en onderhoud.
- Binnenriolering volgens NEN 3215 - 2011. Binnenriolering - Eisen en bepalingsmethoden.
- Meterkasten volgens NEN 2768 - 2005. Meterruimten en bijbehorende voorzieningen in een woonfunctie.
- Droge blusleiding volgens NEN 1594 - 2006 (+C1-2007). Droge blusleiding in en aan gebouwen.

Kozijnconstructie/vullingen volgens berekeningen:

- NEN-EN 1990+A1+A1/C2 Inclusief Nationale Bijlage (nl) : Eurocode: Grondslagen van het constructief ontwerp.
- NEN 2608 - 2011 (+C1-2012). Vlakglas voor gebouwen - Deel 2: Niet-verticaal geplaatst glas - Weerstand tegen eigen gewicht, wind- en sneeuwbelasting en isochore druk - Eisen en bepalingsmethoden.
- NEN 3576 - 2009. Beglazing van kozijnen, ramen en deuren - Functionele eisen.
- NEN-EN-ISO 12543, 1 t/m 6 - 2011. Glas voor gebouwen - Gelaagd glas en gelaagd veiligheidsglas.
- NEN-EN 12600 - 2003. Glas voor gebouwen - Slingerproef - Stootbelastingproef en classificatie voor vlakglas.

De waarde voor de infiltratie, de qv;10;spec. voor het gebruiksoppervlak binnen de thermische schil maximaal 0.42 dm3/s.m2.

Hiervoor de volgende maatregelen te nemen:
- Buitenkozijnen, gecertificeerd, met een dubbele kierdichting en hang- en sluitwerk met meerpuntssluiting.
- Toepassing van geschikte materialen voor kier- en luchtdichtingen, wat betreft hechting, verdraagzaamheid met andere materialen, celtype van banden, vervormingscapaciteit van de dichtingen, verouderingsgedrag etc.
- De werkdetails, wat betreft kier- en luchtdichtingen, verder uitgewerkt met materiaalspecificaties en prestatie-eisen op productniveau. Een en ander volgens een uitgebreid uit te brengen advies van een fabrikant/ leverancier van hoogwaardige afdichtingsproducten.

Aanvullingen:

- Woningen geventileerd middels mechanische toe/afvoer (vraaggestuurd ventilatiesysteem).
- Woningen worden middels vloerverwarming verwarmd.
- Noodoverstorten hemelwaterafvoer op alle daken volgens nadere gegevens van de constructeur.
- Bij trappen is aan ten minste één zijkant een leuning toegepast met een hoogte van ten minste 0.8 m. en ten hoogste 1 m. gemeten boven de voorkant van een tredevlak.
- Complex voldoet m.b.t. bescherming tegen ratten en muizen aan afdeling 3.10, art. 3.68, 3.69 en 3.70 van het Bouwbesluit 2012. Er zijn geen nestvoorzieningen opgenomen.
- Wanden en vloeren van verblijfsgebieden, badkamers en toiletten voldoen aan het gestelde van afdeling 3.5, art. 3.20, 3.21, 3.22 en 3.23 van het Bouwbesluit 2012.
- Wanden en vloeren van toiletruimten en badruimten tot 1.2 m. hoog voorzien van tegelwerk en t.p.v. een bad of een douche het tegelwerk over een lengte van 3 m. tot 2.1 m hoog doorzetten.
- Toegangen van ruimten als genoemd in afdeling 4.4, art. 4.22 van het Bouwbesluit 2012 hebben een vrije doorgang van min. 850 x 2300 mm en voldoen aan de in dit artikel genoemde eisen.
- Vluchtroutes van een woonfunctie hebben een vrije doorgang van min. 850 x 2300 mm en van een overige gebruiksfunctie een vrije doorgang van min. 850 x 2100 mm.
- Besloten gemeenschappelijke verkeersruimte: ventilatie toe-/afvoer 0.5 dm3/s per m2 vloeroppervlakte van die ruimte.
- Liftschacht: De toevoer van verse lucht naar een schacht voor een lift vindt rechtstreeks van buiten plaats, of via de liftmachineruimte van buiten. Afvoer van binnenlucht uit een dergelijke ruimte vindt rechtstreeks naar buiten plaats, of via de liftmachineruimte naar buiten. Ventilatie minimaal 3.2 dm3/s per m2 vloeroppervlakte van die liftschacht.
- Een bouwwerk heeft een zodanige verlichtingsinstallatie dat het bouwwerk volgens afdeling 6.1, art. 6.1, 6.2 en 6.3 van het Bouwbesluit 2012 veilig kan worden gebruikt (e.e.a. afhankelijk van gebruiksfunctie).
  Een besloten ruimte waardoor een beschermde vluchtroute of beschermde route voert heeft een verlichtingsinstallatie die een op een vloer, een tredevlak of een hellingbaan gemeten verlichtingssterkte kan geven van ten minste 1 lux. Een verlichtingsinstallatie aangesloten op een voorziening van noodstroom geeft binnen 15 sec. na het uitvallen van de voorziening voor electriciteit, gedurende ten minste 60 minuten een op de vloer en het tredevlak gemeten verlichtingssterkte van ten minste 1 lux.
- Deuren in gemeenschappelijke verkeersruimten zijn voorzien van deurautomaten.
- In het terrein zullen door de gemeente ondergrondse afvalinzameldepots worden opgenomen.

WIJZIGING	DATUM	GETEKEND	OMSCHRIJVING

REVIT-LINKS	**DATUM**	**MODELNAAM**
CONSTRUCTIEMODEL:		
INSTALLATIEMODEL:		

KLUNDER ARCHITECTEN
POSTBUS 4150
3006 AD ROTTERDAM
K.P. VAN DER MANDELELAAN 32
T 010 24 25 310
INFO@KLUNDERARCHITECTEN.NL
WWW.KLUNDERARCHITECTEN.NL

PROJECT	: **18 luxe appartementen met garage Botterlaan te Kortgene**
OPDRACHTGEVER	: Kortgene Comfort Wonen BV
ONDERWERP	: Technisch Ontwerp Renvooi
STATUS	: t.b.v. aanvraag omgevingsvergunning
FORMAAT	: A1

S.JOERD BERGHUIS
ARNOLD DRIESPRONG

PROJECTNR.	: 191027
SCHAAL	: 1:100
GETEKEND	: D.J.
DATUM	: 21-11-2022
GEWIJZIGD	: -

TEKENINGNUMMER
B-000

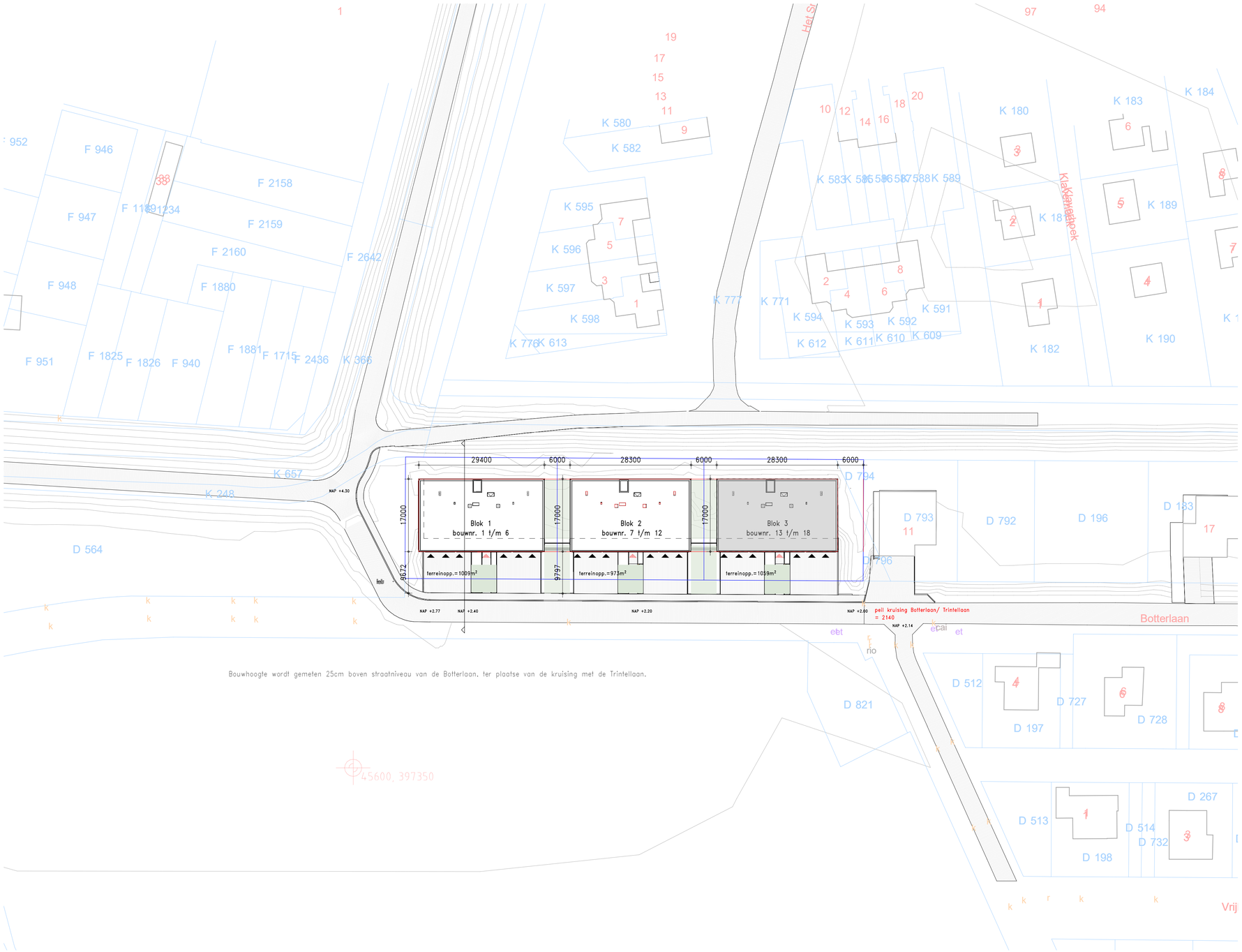

Bouwhoogte wordt gemeten 25cm boven straatniveau van de Botterlaan, ter plaatse van de kruising met de Trintellaan.

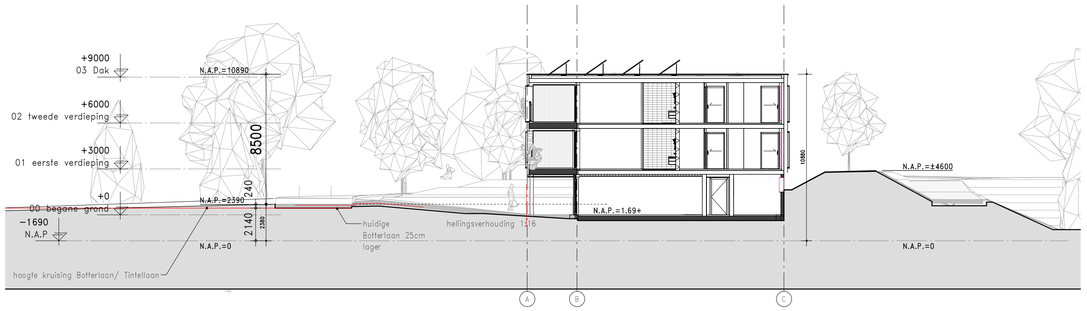

Renvooi afkortingen/symbolen

Aanduiding entree woongebouw

Aanduiding entree garage/bergingen

Peil entree woongebouw Blok 1, 2, en 3 = 0=1.69+NAP

Inrichting terrein volgens opgave

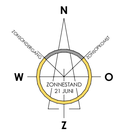

WIJZIGING	DATUM	GETEKEND	OMSCHRIJVING

REVIT-LINKS	DATUM	MODELNAAM
CONSTRUCTIEMODEL:		
INSTALLATIEMODEL:		

KLUNDER ARCHITECTEN
POSTBUS 4150
3006 AD ROTTERDAM
K.P. VAN DER MANDELELAAN 32
T 010 24 25 310
INFO@KLUNDERARCHITECTEN.NL
WWW.KLUNDERARCHITECTEN.NL

PROJECT : **18 luxe appartementen met garage**
Botterlaan te Kortgene

OPDRACHTGEVER : Kortgene Comfort Wonen BV

ONDERWERP : Technisch Ontwerp
situatie

STATUS : t.b.v. aanvraag omgevingsvergunning
FORMAAT : A2

SJOERD BERGHUIS
ARNOLD DRIESPRONG

PROJECTNR. : 191027
SCHAAL : 1:500
GETEKEND : D.J.
DATUM : 21-11-2022
GEWIJZIGD : -

TEKENINGNUMMER
B-001

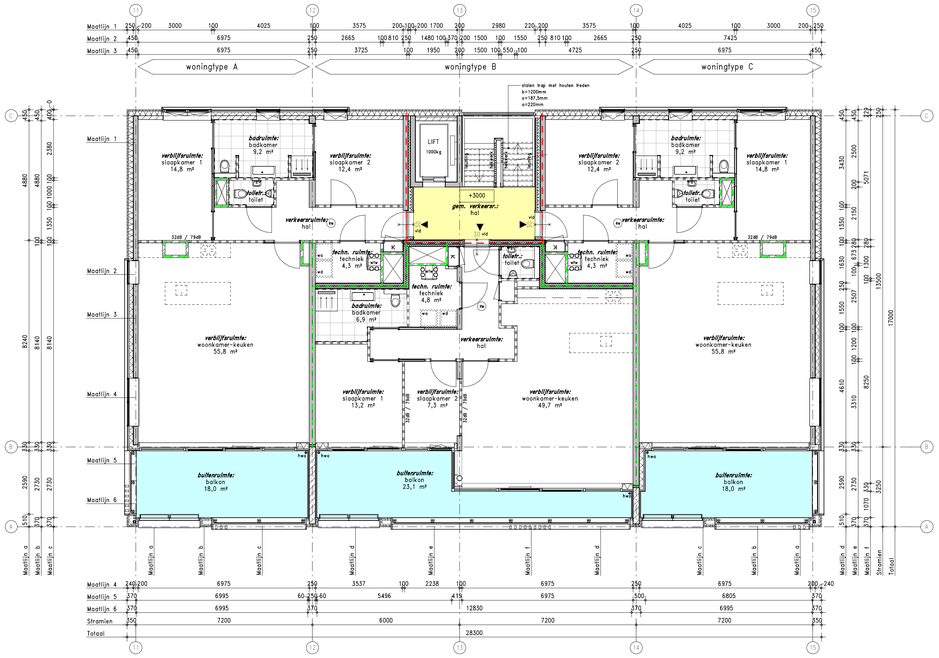

Eerste verdieping

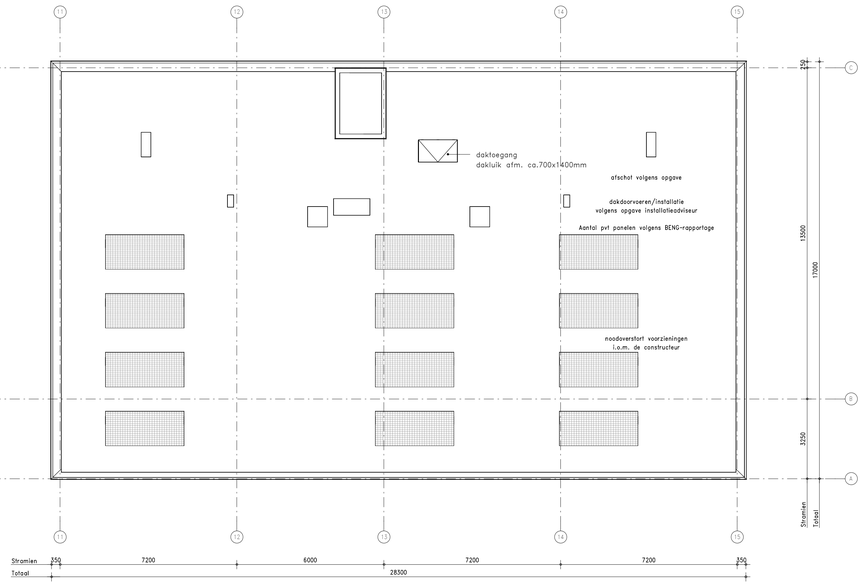

Dak

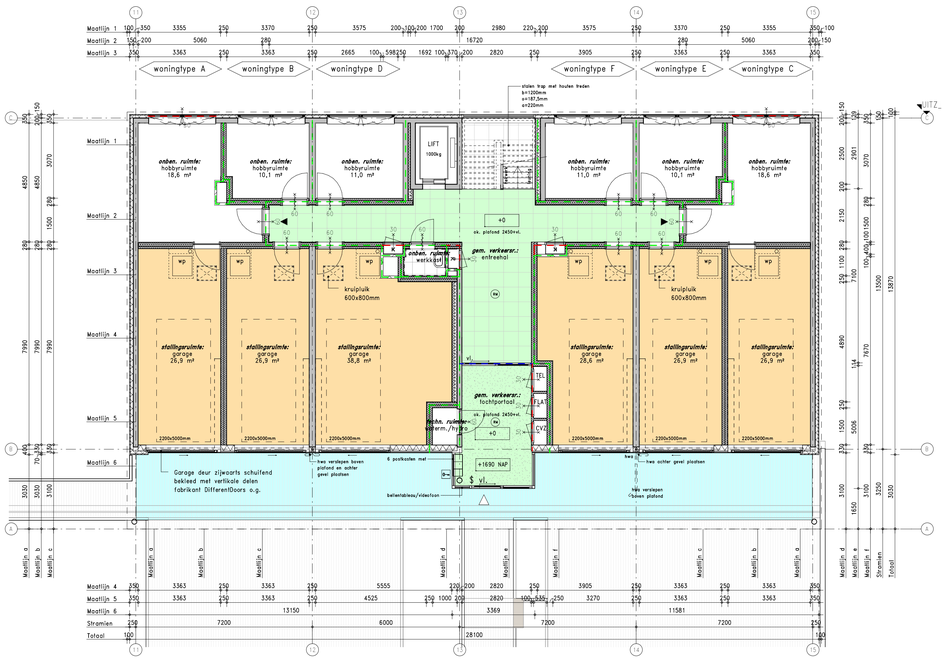

Begane grond

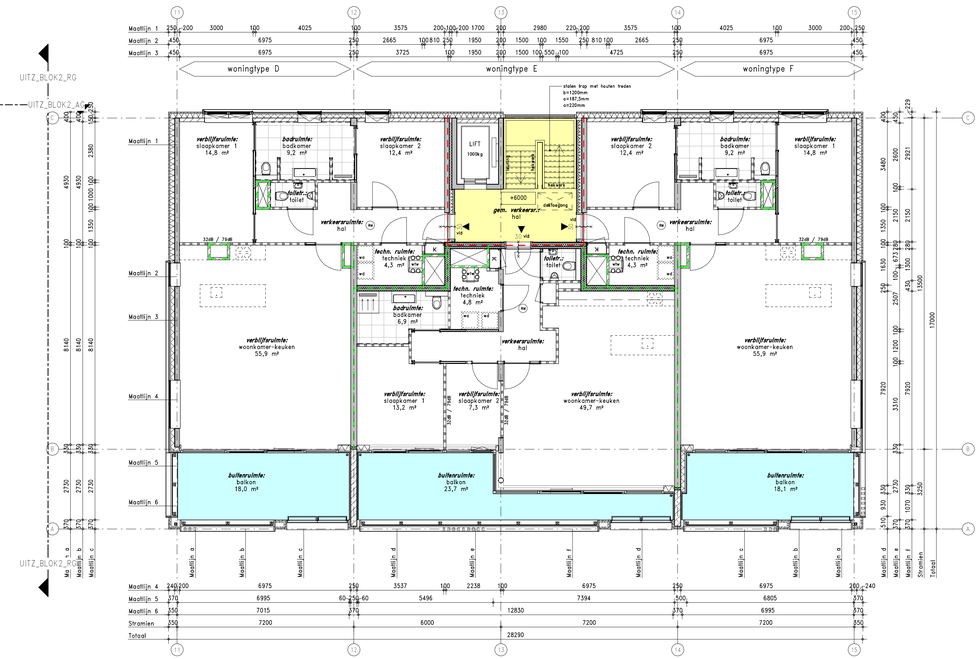

Tweede verdieping

Renvooi materialen

- Gevelmetselwerk
- Houten binnenspouwblad
- Gewapend beton (in het werk gestort)
- Beton (prefab)
- Isolatiemateriaal
- Gevelsysteem Geopietra 110mm
- Gevelsysteem Geopietra 250mm
- Gipsblokken 100mm
- Kalkzandsteen 120mm
- Kalkzandsteen 175mm
- Metalstudwand, woningscheidend (52dB) 250mm
- Geïsoleerde voorzetwand met enkelzijdige bekleding
- Tegelwerk in doorsnede
- Tegelwerk in plattegrond
- Geïsoleerd plafond Heraklith Herafoam 130 mm, Rc > 4,7m²K/W
- Akoestisch systeemplafond e.e.a. volgens berekening
- plafond met lineair houten latten, Waar nodig Rc > 6,30m²K/W
- Akoestisch plafond e.e.a. volgens berekening

Renvooi brandpreventie en brandweersymbolen

- zelfsluitende deur
- 30 min. brandwerende deur met vrijloopdeurdranger
- 30 min. brandwerende deur en zelfsluitend
- 60 min. brandwerende deur en zelfsluitend
- 30 min. brandwerende wand/kozijn
- 60 min. brandwerende wand/kozijn
- Brandwerendheid WBDBO = 20 minuten
- Brandwerendheid WBDBO = 30 minuten
- Brandwerendheid WBDBO = 60 minuten
- Rookmelder conform NEN 2555
- Sleutelbuis/kluis
- vl. Vluchtdeur te openen aan de vluchtzijde zonder losse hulpmiddelen
- Vluchtweg aanduiding

Renvooi afkortingen/symbolen

hwa	Hemelwaterafvoer
kt	Kooktoestel
kk	Koelkast
w/k	Meterruimte
wp	Warmtepomp
wtw	Mechanische ventilatie unit
wa	Wasautomaat (opstelplaats)
wd	Wasdroger (opstelplaats)
	Symbool deur van binnenuit te openen zonder sleutel
	Aanduiding woningentree
	Aanduiding gebouwentree

N
W O
Z
CONVERGENT (31.6M)

WIJZIGING	DATUM	GETEKEND	OMSCHRIJVING

REVIT-LINKS	DATUM	MODELNAAM
CONSTRUCTEMODEL:		
INSTALLATEMODEL:		

KLUNDER ARCHITECTEN
POSTBUS 4150
3006 AD ROTTERDAM
K.P. VAN DER MANDELELAAN 32
T 010 24 25 310
INFO@KLUNDERARCHITECTEN.NL
WWW.KLUNDERARCHITECTEN.NL

PROJECT : **18 luxe appartementen met garage Botterlaan te Kortgene**

OPDRACHTGEVER : Kortgene Comfort Wonen BV

ONDERWERP : Technisch Ontwerp Plattegronden Blok 3

STATUS : t.b.v. aanvraag omgevingsvergunning
FORMAAT : A1+

SJOERD BERGHUIS
ARNOLD DRIESPRONG

PROJECTNR. : 191027
SCHAAL : 1:100
GETEKEND : D.J.
DATUM : 21-11-2022
GEWIJZIGD : -

TEKENINGNUMMER
B-102

noordgevel

oostgevel

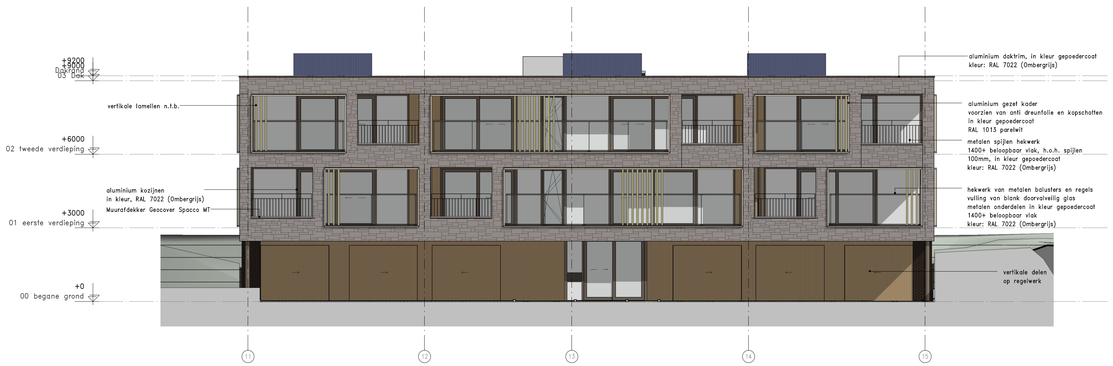

zuidgevel

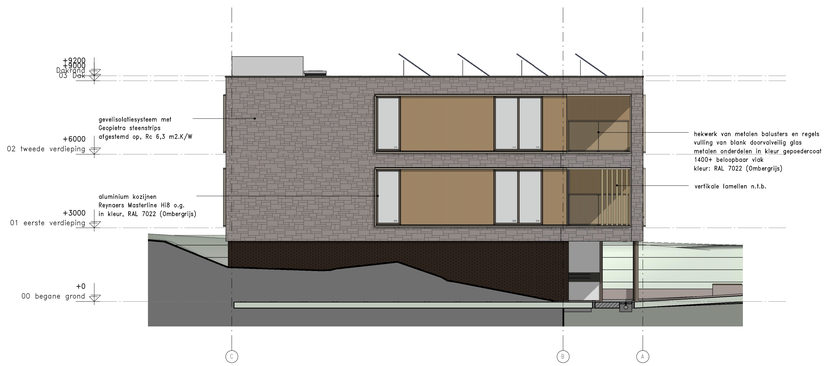

westgevel

WIJZIGING	DATUM	GETEKEND	OMSCHRIJVING

REVIT-LINKS	DATUM	MODELNAAM
CONSTRUCTIEMODEL:		
INSTALLATIEMODEL:		

KLUNDER ARCHITECTEN
POSTBUS 4150
3006 AD ROTTERDAM
K.P. VAN DER MANDELELAAN 32
T 010 24 25 310
INFO@KLUNDERARCHITECTEN.NL
WWW.KLUNDERARCHITECTEN.NL

PROJECT : **18 luxe appartementen met garage**
Botterlaan te Kortgene

OPDRACHTGEVER : Kortgene Comfort Wonen BV

ONDERWERP : Technisch Ontwerp
Gevels Blok 3

STATUS : t.b.v. aanvraag omgevingsvergunning
FORMAAT : A1+

SJOERD BERGHUIS
ARNOLD DRIESPRONG

PROJECTNR. : 191027
SCHAAL : 1:100
GETEKEND : D.J.
DATUM : 21-11-2022
GEWIJZIGD : -

TEKENINGNUMMER
B-202

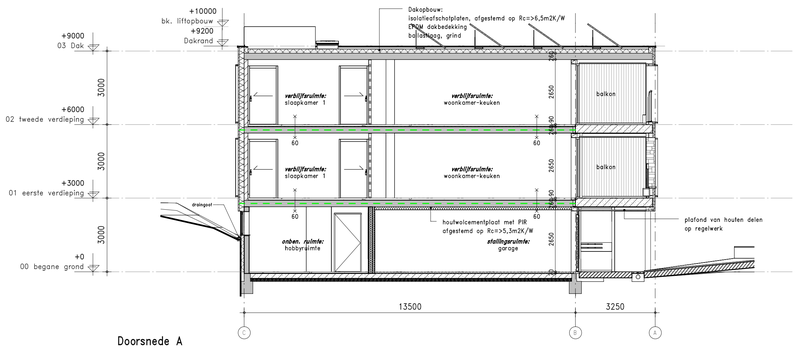

Doorsnede A

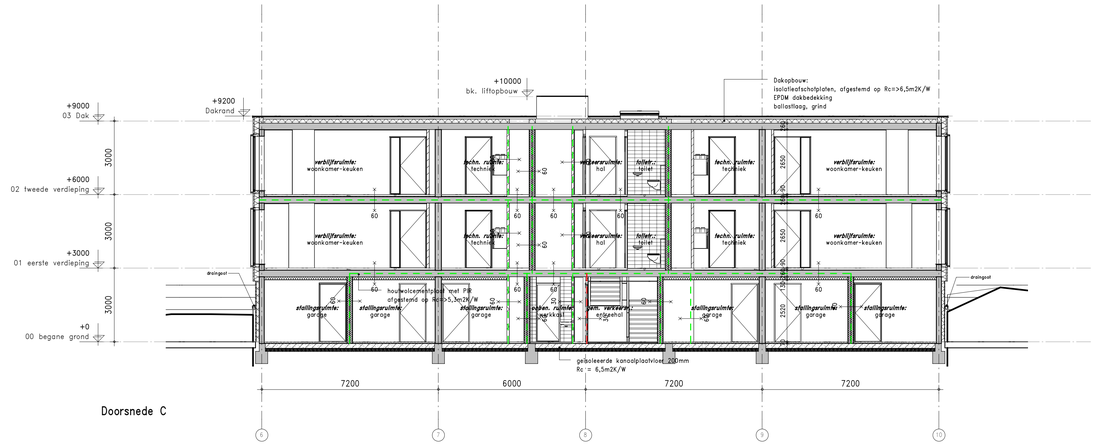

Doorsnede C

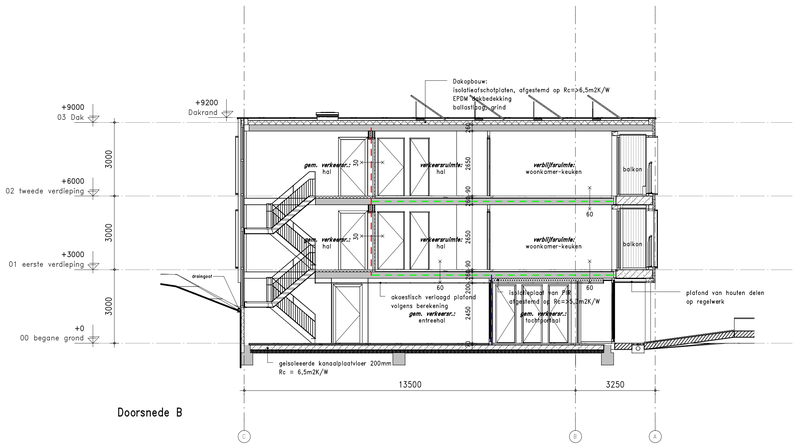

Doorsnede B

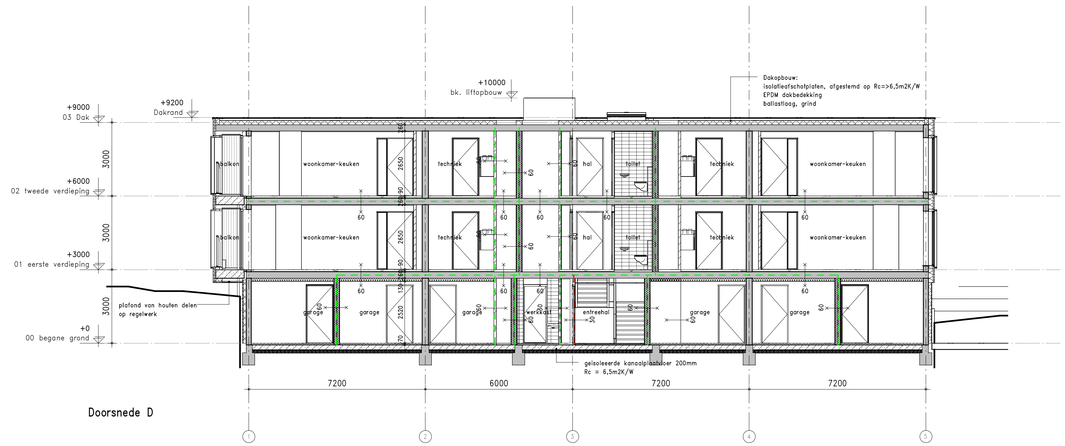

Doorsnede D

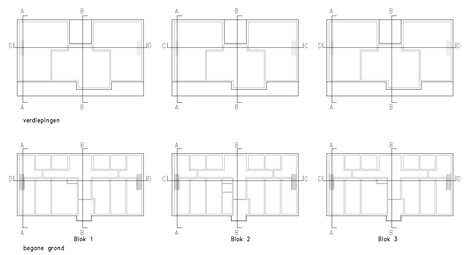

WIJZIGING	DATUM	GETEKEND	OMSCHRIJVING

REVIT-LINKS	DATUM	MODELNAAM
CONSTRUCTIEMODEL:		
INSTALLATIEMODEL:		

KLUNDER ARCHITECTEN
POSTBUS 4150
3006 AD ROTTERDAM
K.P. VAN DER MANDELELAAN 32
T 010 24 25 310
INFO@KLUNDERARCHITECTEN.NL
WWW.KLUNDERARCHITECTEN.NL

PROJECT : **18 luxe appartementen met garage**
Botterlaan te Kortgene

OPDRACHTGEVER : Kortgene Comfort Wonen BV

ONDERWERP : Technisch Ontwerp
Doorsneden

STATUS : t.b.v. aanvraag omgevingsvergunning
FORMAAT : A1+

SJOERD BERGHUIS
ARNOLD DRIESPRONG

PROJECTNR. : 191027
SCHAAL : 1:100
GETEKEND : D.J.
DATUM : 21-11-2022
GEWIJZIGD : -

TEKENINGNUMMER
B-300

De waarde voor de infiltratie, de qv;10;spec, voor het gebruiksoppervlak binnen de thermische schil maximaal 0,25 $dm^3/s.m^2$.

Hiervoor de volgende maatregelen te nemen:
- Buitenkozijnen, gecertificeerd, met een dubbele kierdichting en hang- en sluitwerk met meerpuntssluiting.
- Toepassing van geschikte materialen voor kier- en luchtdichtingen, wat betreft hechting, verdraagzaamheid met andere materialen, celtype van banden, vervormingscapaciteit van de dichtingen, verouderingsgedrag etc.
- De werkdetails, wat betreft kier- en luchtdichtingen, verder uitgewerkt met materiaalspecificaties en prestatie-eisen op productniveau.

Een en ander volgens een uitgebreid uit te brengen advies van een fabrikant/ leverancier van hoogwaardige afdichtingsproducten.

Middels nadere uitwerking zal nader worden beoordeeld en aannemelijk worden gemaakt, dat voor samengestelde gevelconstructies brandklasse B, volgens NEN-EN 13501-1, wordt behaald op basis van de eigenschappen van afzonderlijke gevelcomponenten en tevens zodanig, dat tussen twee brandcompartimenten waarin gevelopeningen aanwezig er geen brand in de spouw kan komen.

Bij de detailering van de dekvloeren moet rekening gehouden worden dat bij het eind resultaat de bovenzijde van de vloerafwerkingen gelijk liggen, dus 0 mm verschil in bovenkant afgewerkte vloer.

DETAIL NUMMERING:

V1-01

- 01 → Detail nummer per bouwlaag
- 1 → Bouwlaag
  x = bouwlaag - onafhankelijk detail
- V → V = Verticaal detail
  H = Horizontaal detail

MINIMALE RC-WAARDEN:

Volgens BENG - rapportage

WIJZIGING	DATUM	GETEKEND	OMSCHRIJVING

REVIT-LINKS	DATUM	MODELNAAM
CONSTRUCTIEMODEL:		
INSTALLATIEMODEL:		

KLUNDER ARCHITECTEN
POSTBUS 4150
3006 AD ROTTERDAM
K.P. VAN DER MANDELELAAN 32
T 010 24 25 310
INFO@KLUNDERARCHITECTEN.NL
WWW.KLUNDERARCHITECTEN.NL

SJOERD BERGHUIS
ARNOLD DRIESPRONG

PROJECT	: **18 luxe appartementen met garage Botterlaan te Kortgene**
OPDRACHTGEVER	: Kortgene Comfort Wonen BV
ONDERWERP	: Technisch Ontwerp Principe details
STATUS	: t.b.v. aanvraag omgevingsvergunning
FORMAAT	: A3
PROJECTNR.	: 191027
SCHAAL	: 1:5
GETEKEND	: D.J.
DATUM	: 21-11-2022
GEWIJZIGD	: -

TEKENINGNUMMER
B-500

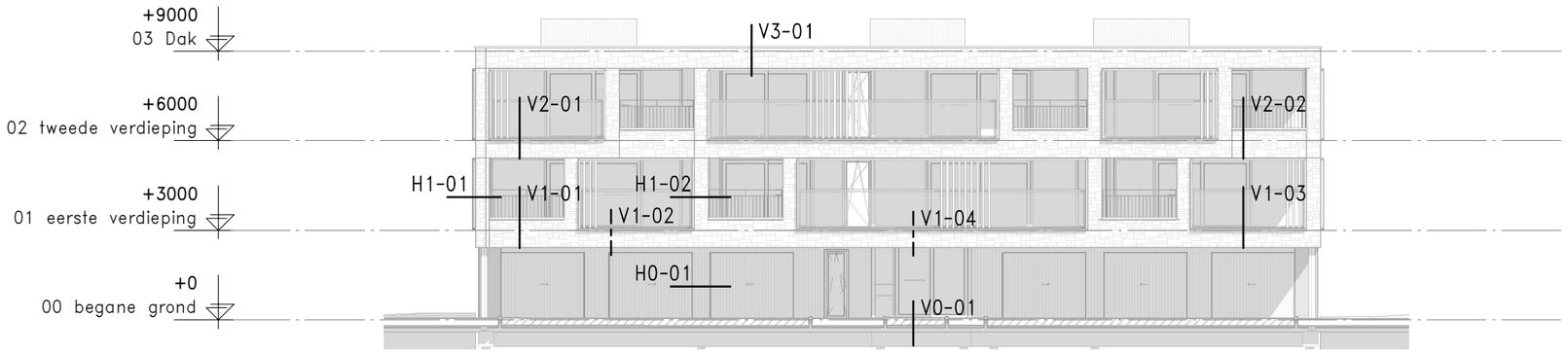

Voorgevel

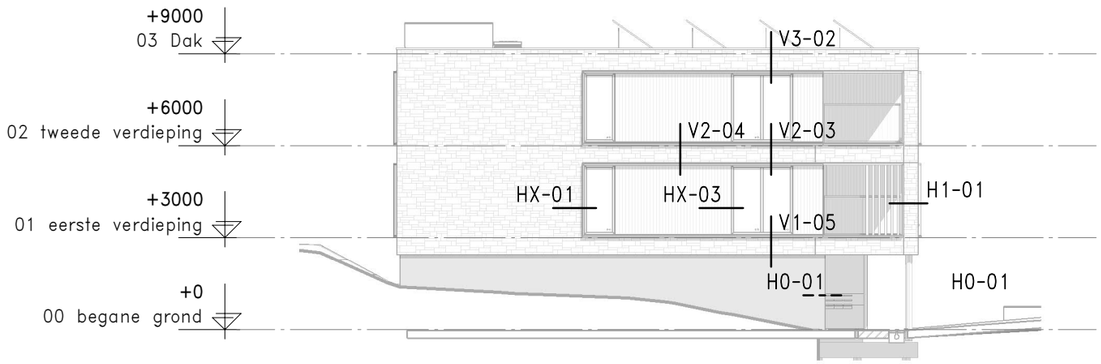

westgevel

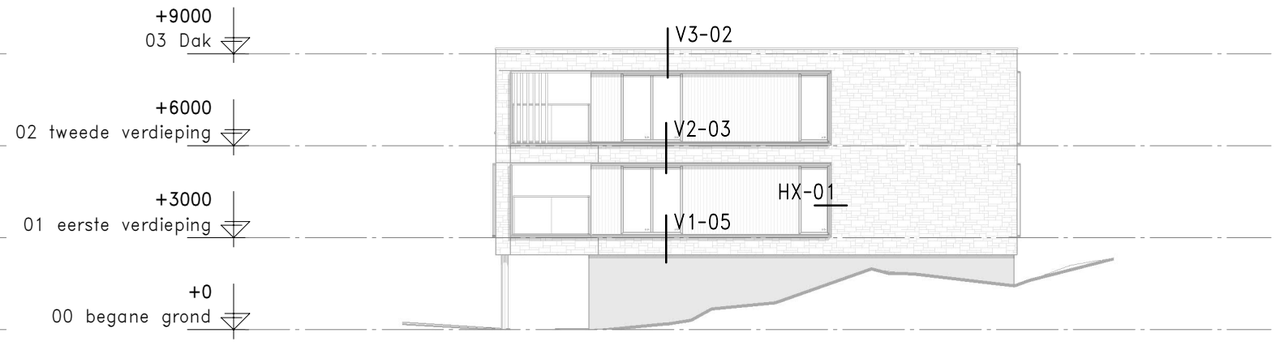

Rechtergevel

Achtergevel

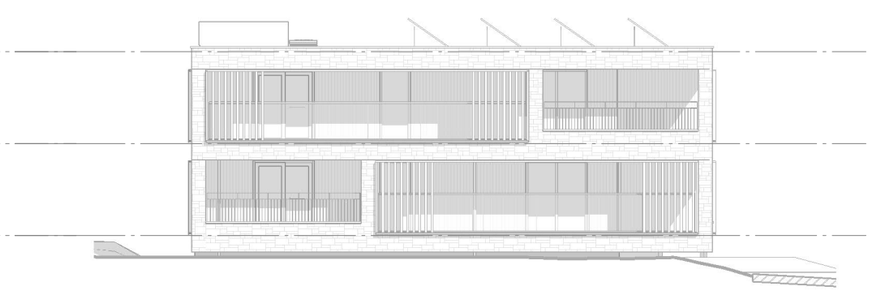

Linkergevel Blok 1

detail nr.	schaal	datum	status
H0-01	1:5	21-11-2022	t.b.v. aanvraag omgevingsvergunning
H1-01	1:5	21-11-2022	t.b.v. aanvraag omgevingsvergunning
H1-02	1:5	21-11-2022	t.b.v. aanvraag omgevingsvergunning
HX-01	1:5	21-11-2022	t.b.v. aanvraag omgevingsvergunning
HX-02	1:5	21-11-2022	t.b.v. aanvraag omgevingsvergunning
HX-03	1:5	21-11-2022	t.b.v. aanvraag omgevingsvergunning
HX-101	1:5	21-11-2022	t.b.v. aanvraag omgevingsvergunning
V0-01	1:5	21-11-2022	t.b.v. aanvraag omgevingsvergunning
V1-01	1:5	21-11-2022	t.b.v. aanvraag omgevingsvergunning
V1-02	1:5	21-11-2022	t.b.v. aanvraag omgevingsvergunning
V1-04	1:5	21-11-2022	t.b.v. aanvraag omgevingsvergunning
V1-05	1:5	21-11-2022	t.b.v. aanvraag omgevingsvergunning
V1-06	1:5	21-11-2022	t.b.v. aanvraag omgevingsvergunning
V2-01	1:5	21-11-2022	t.b.v. aanvraag omgevingsvergunning
V2-02	1:5	21-11-2022	t.b.v. aanvraag omgevingsvergunning
V2-03	1:5	21-11-2022	t.b.v. aanvraag omgevingsvergunning
V2-04	1:5	21-11-2022	t.b.v. aanvraag omgevingsvergunning
V3-01	1:5	21-11-2022	t.b.v. aanvraag omgevingsvergunning
V3-02	1:5	21-11-2022	t.b.v. aanvraag omgevingsvergunning
V3-03	1:5	21-11-2022	t.b.v. aanvraag omgevingsvergunning

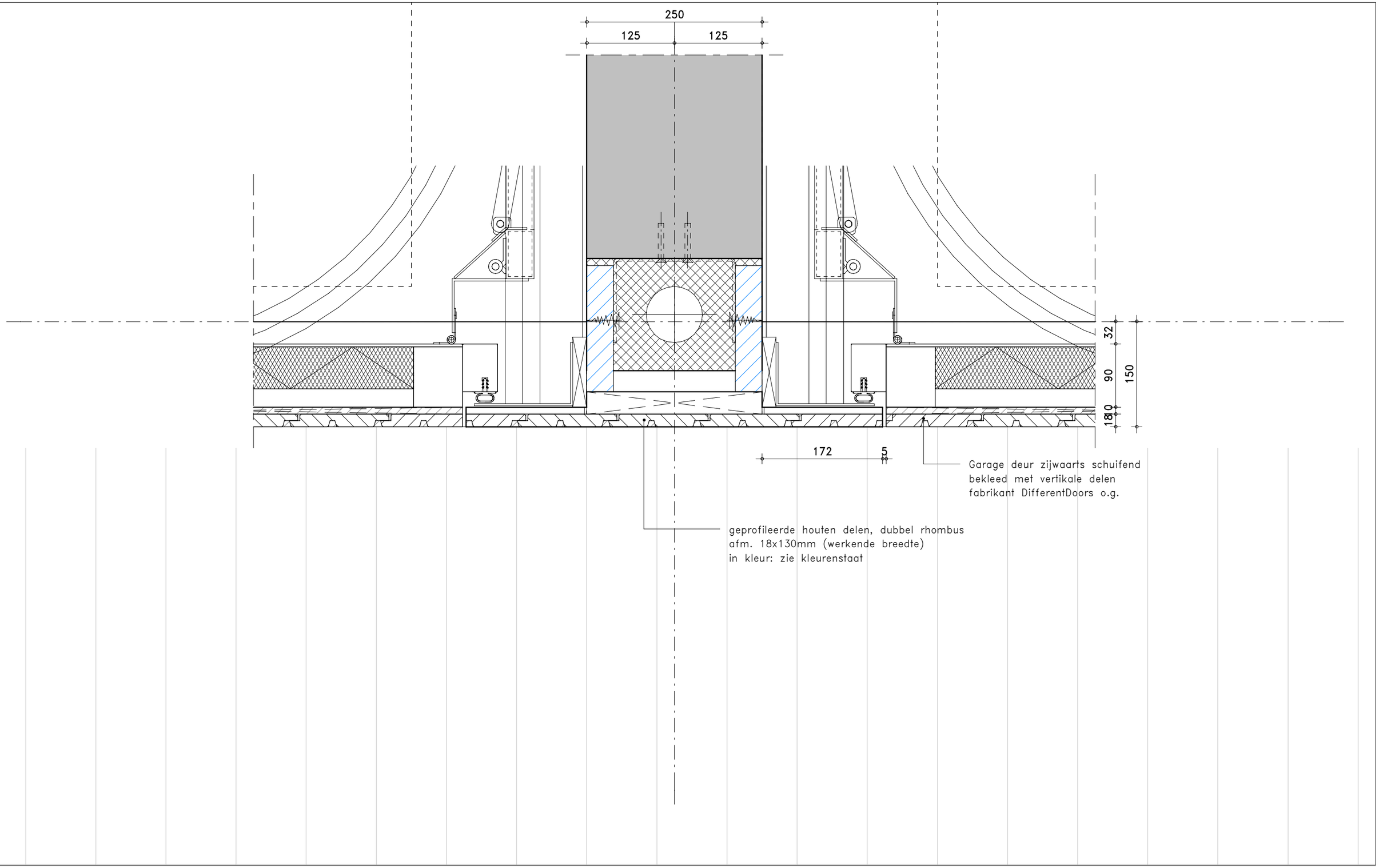

KLUNDER ARCHITECTEN
T 010 24 25 310
INFO@KLUNDERARCHITECTEN.NL
WWW.KLUNDERARCHITECTEN.NL

PROJECTNR.	: 191027
SCHAAL	: 1:5
GETEKEND	: D.J.
DATUM	: 21-11-2022
GEWIJZIGD	: -
STATUS	: t.b.v. aanvraag omgevingsvergunning

DETAILNUMMER

H0-01

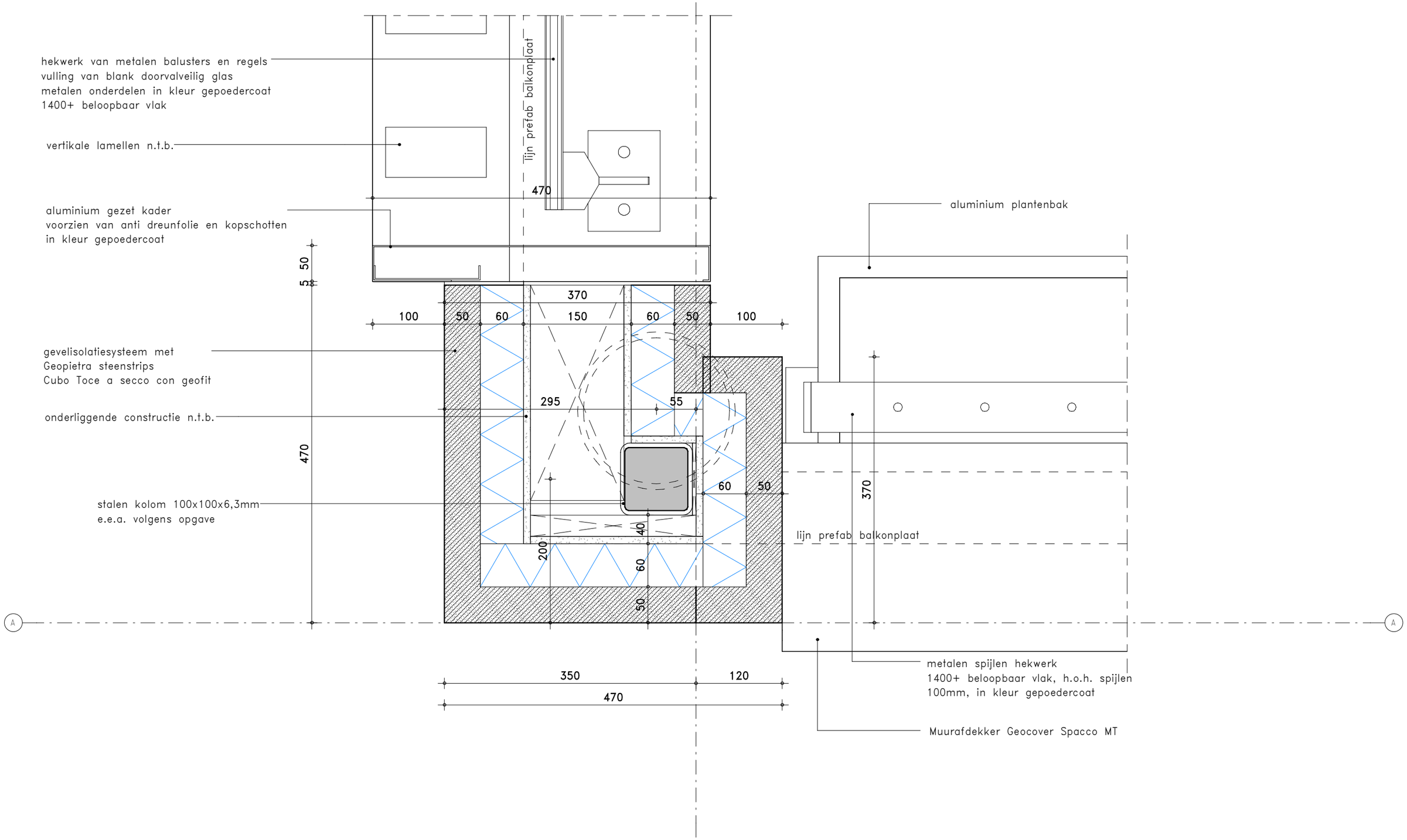

KLUNDER ARCHITECTEN
T 010 24 25 310
INFO@KLUNDERARCHITECTEN.NL
WWW.KLUNDERARCHITECTEN.NL

PROJECTNR.	: 191027
SCHAAL	: 1:5
GETEKEND	: D.J.
DATUM	: 21-11-2022
GEWIJZIGD	: -
STATUS	: t.b.v. aanvraag omgevingsvergunning

DETAILNUMMER

H1-01

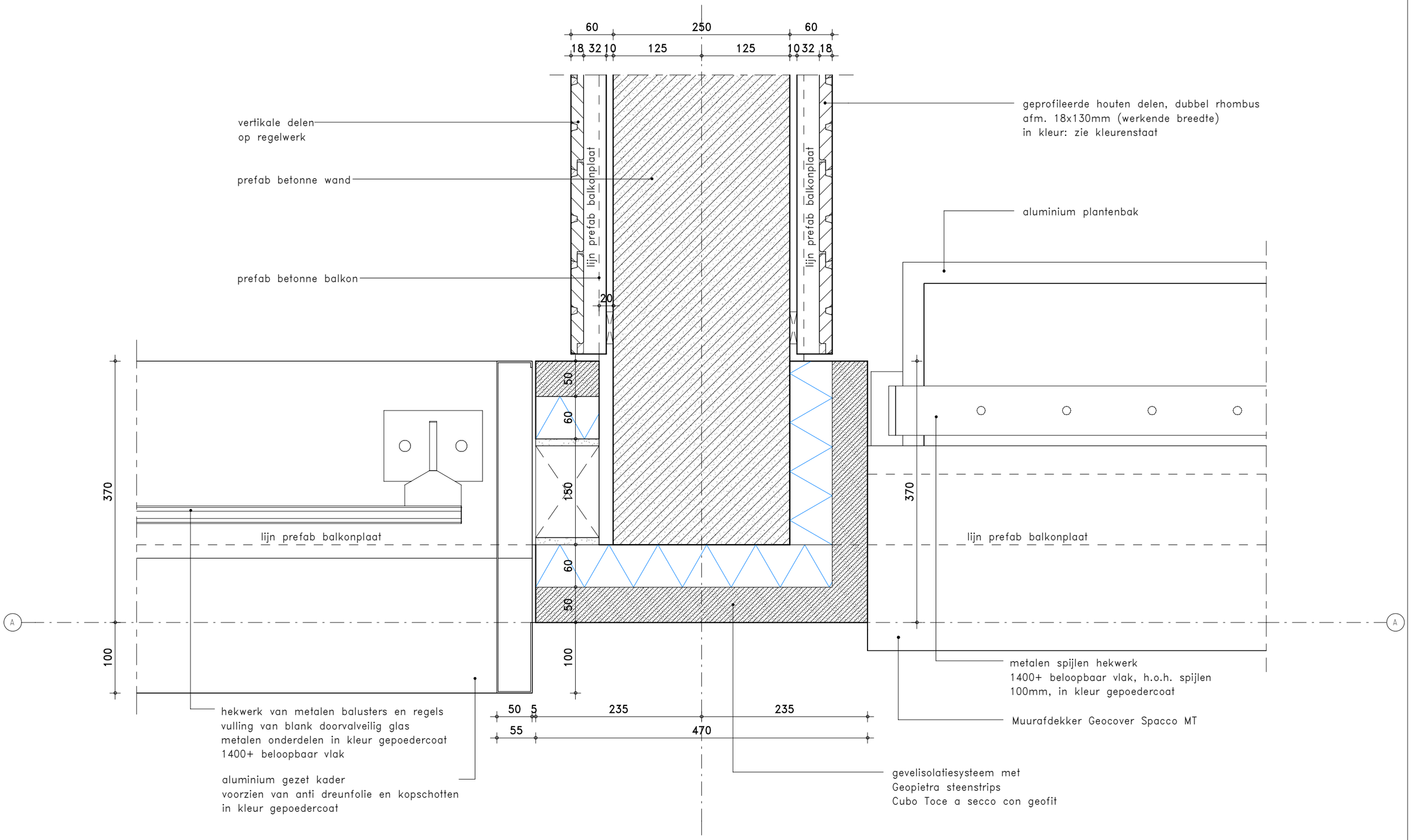

KLUNDER ARCHITECTEN
T 010 24 25 310
INFO@KLUNDERARCHITECTEN.NL
WWW.KLUNDERARCHITECTEN.NL

PROJECTNR.	: 191027
SCHAAL	: 1:5
GETEKEND	: D.J.
DATUM	: 21-11-2022
GEWIJZIGD	: -
STATUS	: t.b.v. aanvraag omgevingsvergunning

DETAILNUMMER

H1-02

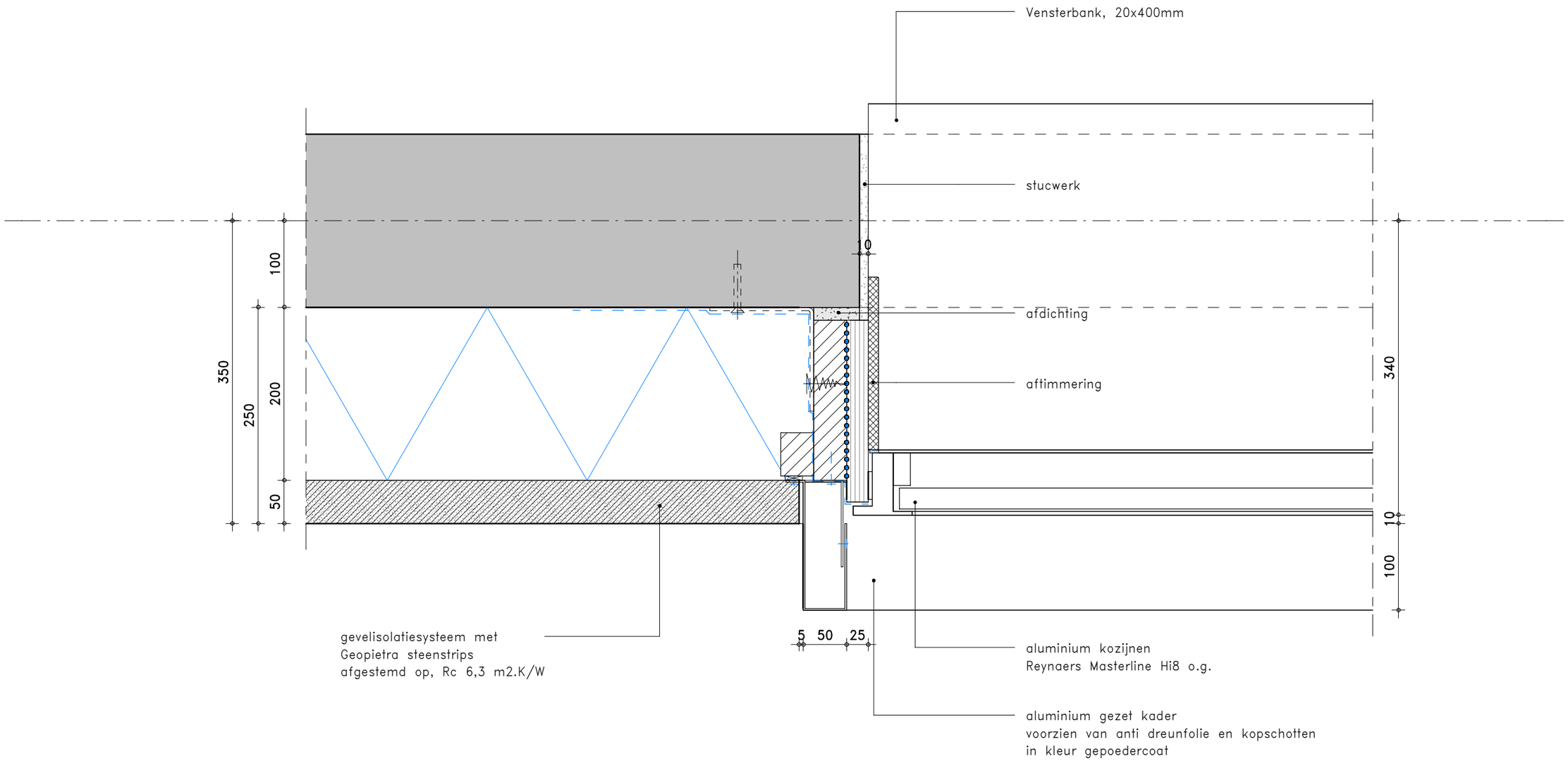

KLUNDER ARCHITECTEN
T 010 24 25 310
INFO@KLUNDERARCHITECTEN.NL
WWW.KLUNDERARCHITECTEN.NL

PROJECTNR.	: 191027
SCHAAL	: 1:5
GETEKEND	: D.J.
DATUM	: 21-11-2022
GEWIJZIGD	: -
STATUS	: t.b.v. aanvraag omgevingsvergunning

DETAILNUMMER

HX-01

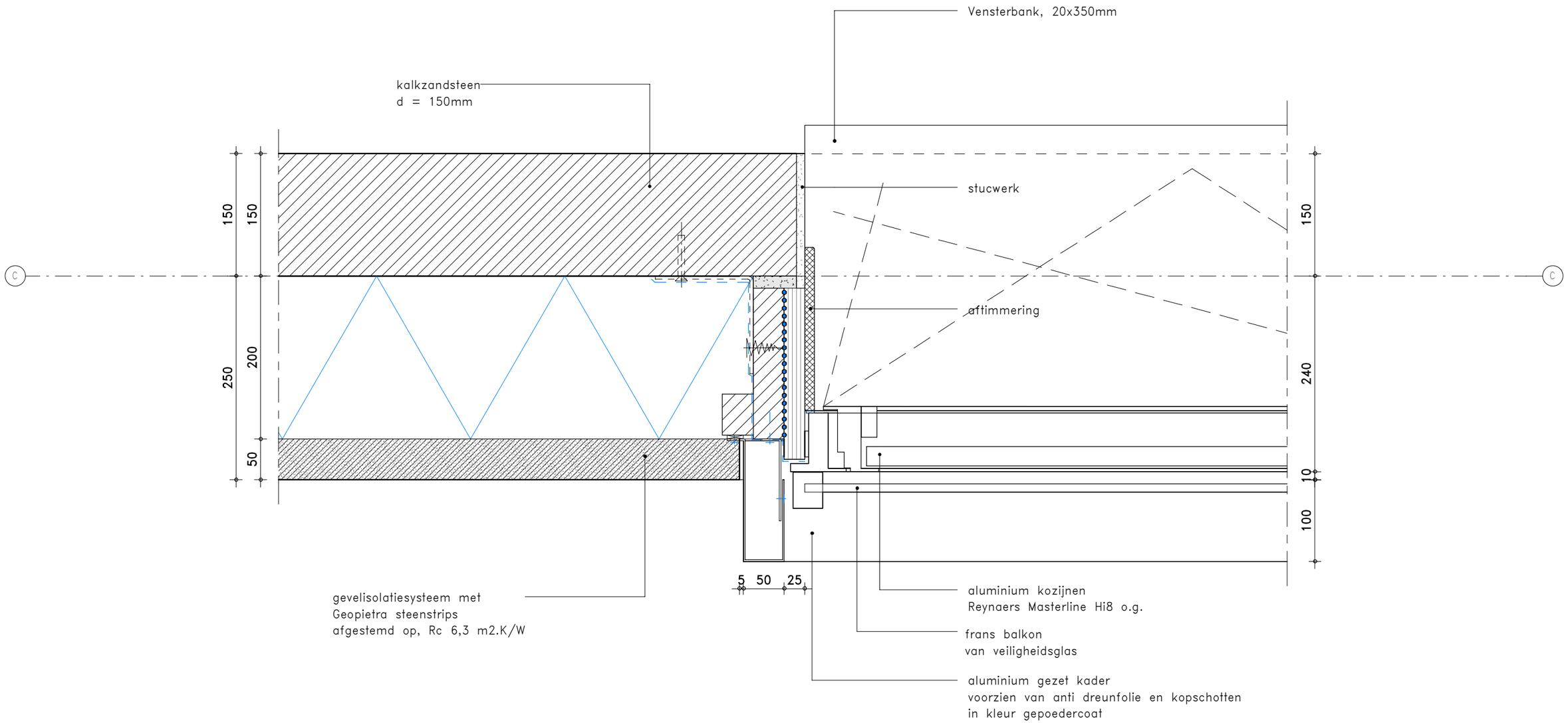

KLUNDER ARCHITECTEN
T 010 24 25 310
INFO@KLUNDERARCHITECTEN.NL
WWW.KLUNDERARCHITECTEN.NL

PROJECTNR.	: 191027
SCHAAL	: 1:5
GETEKEND	: D.J.
DATUM	: 21-11-2022
GEWIJZIGD	: -
STATUS	: t.b.v. aanvraag omgevingsvergunning

DETAILNUMMER

HX-02

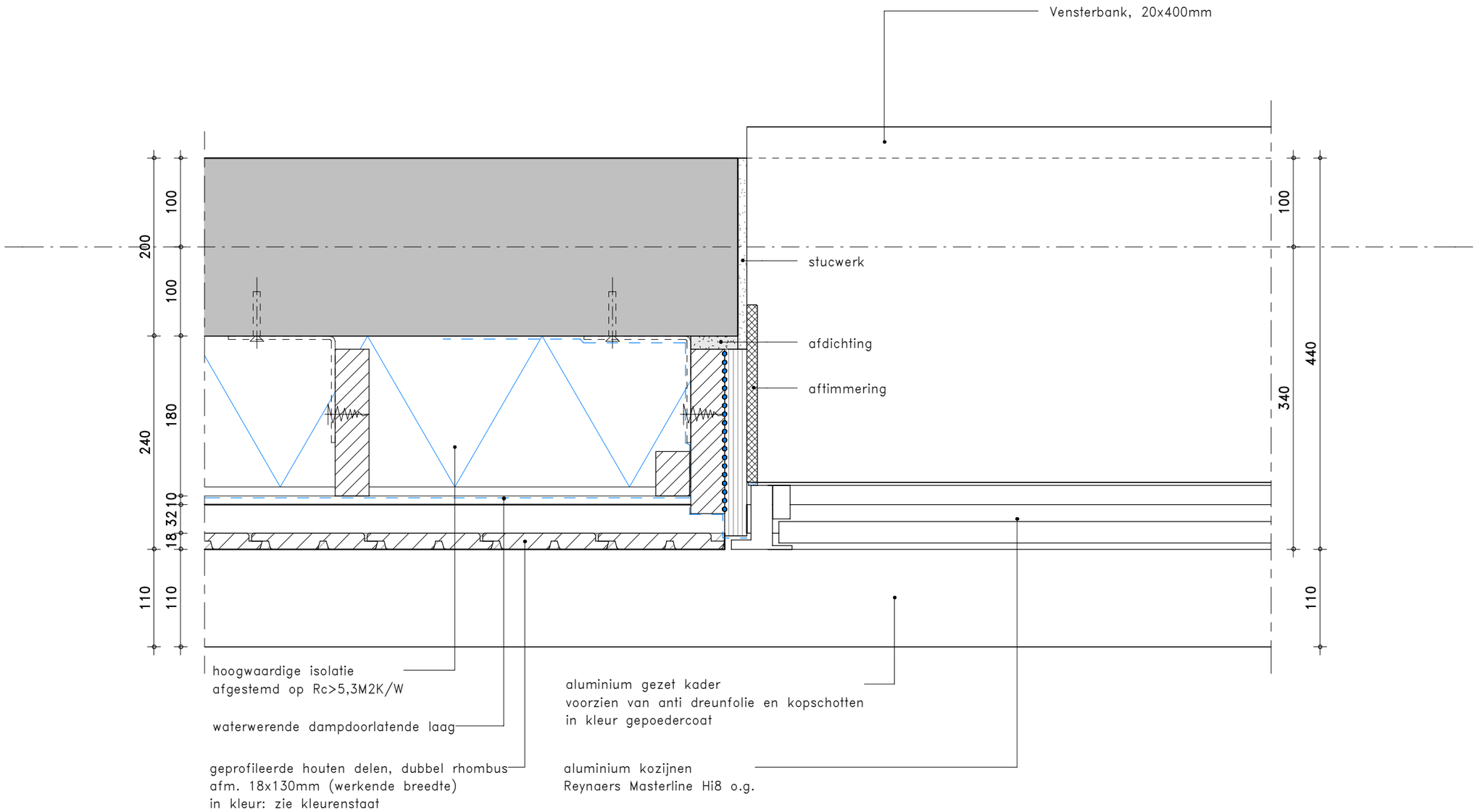

KLUNDER ARCHITECTEN
T 010 24 25 310
INFO@KLUNDERARCHITECTEN.NL
WWW.KLUNDERARCHITECTEN.NL

PROJECTNR.	: 191027
SCHAAL	: 1:5
GETEKEND	: D.J.
DATUM	: 21-11-2022
GEWIJZIGD	: -
STATUS	: t.b.v. aanvraag omgevingsvergunning

DETAILNUMMER
HX-03

Principe detail woningentreedeur appartementen

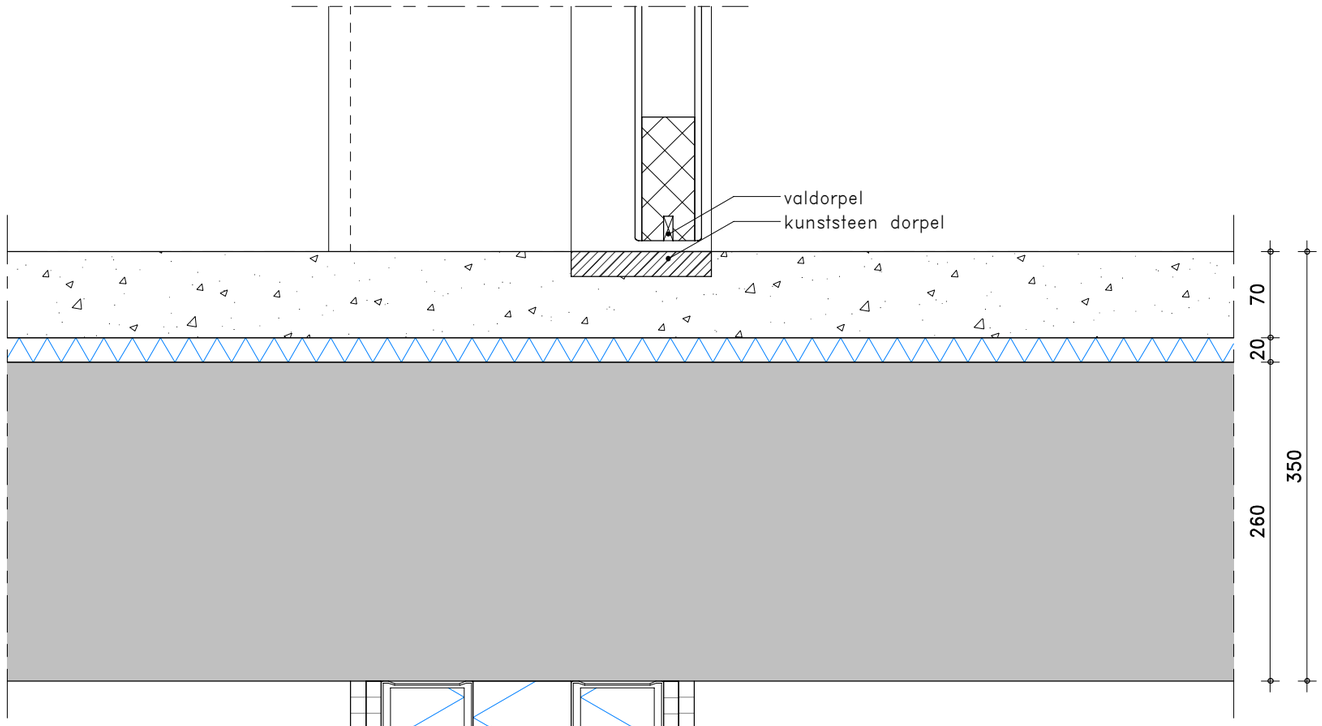

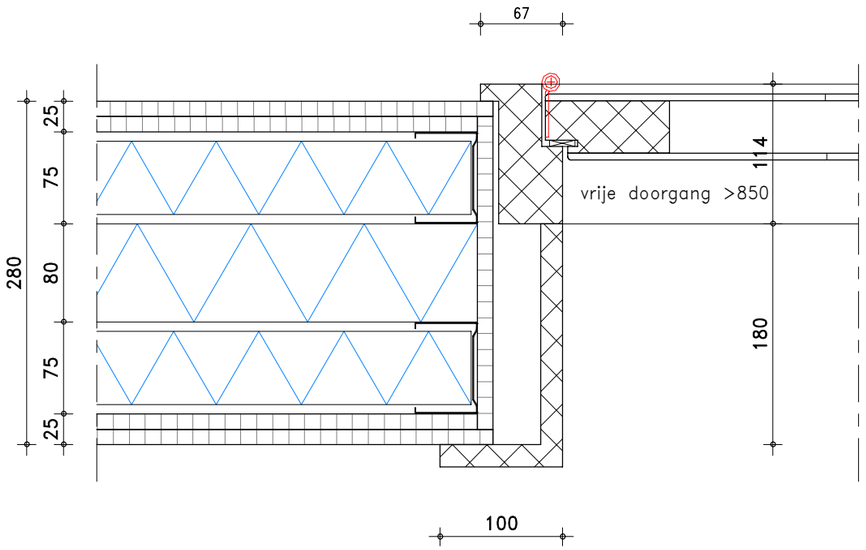

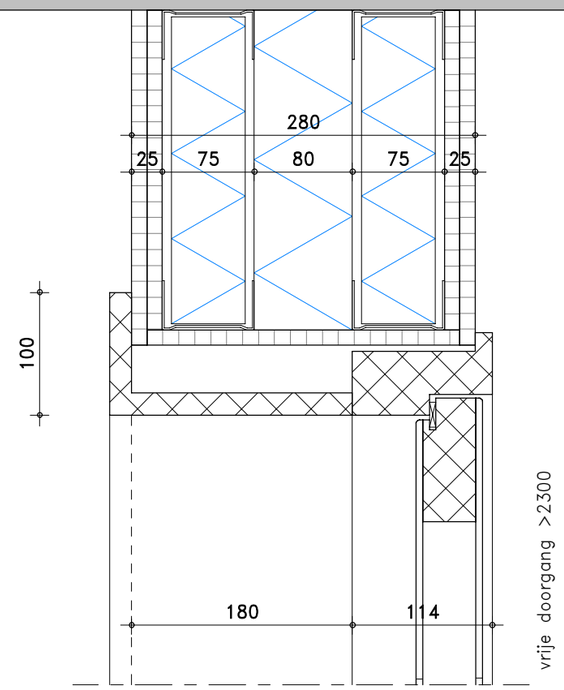

KLUNDER ARCHITECTEN
T 010 24 25 310
INFO@KLUNDERARCHITECTEN.NL
WWW.KLUNDERARCHITECTEN.NL

PROJECTNR.	: 191027
SCHAAL	: 1:5
GETEKEND	: D.J.
DATUM	: 21-11-2022
GEWIJZIGD	: --
STATUS	: t.b.v. aanvraag omgevingsvergunning

DETAILNUMMER

HX-101

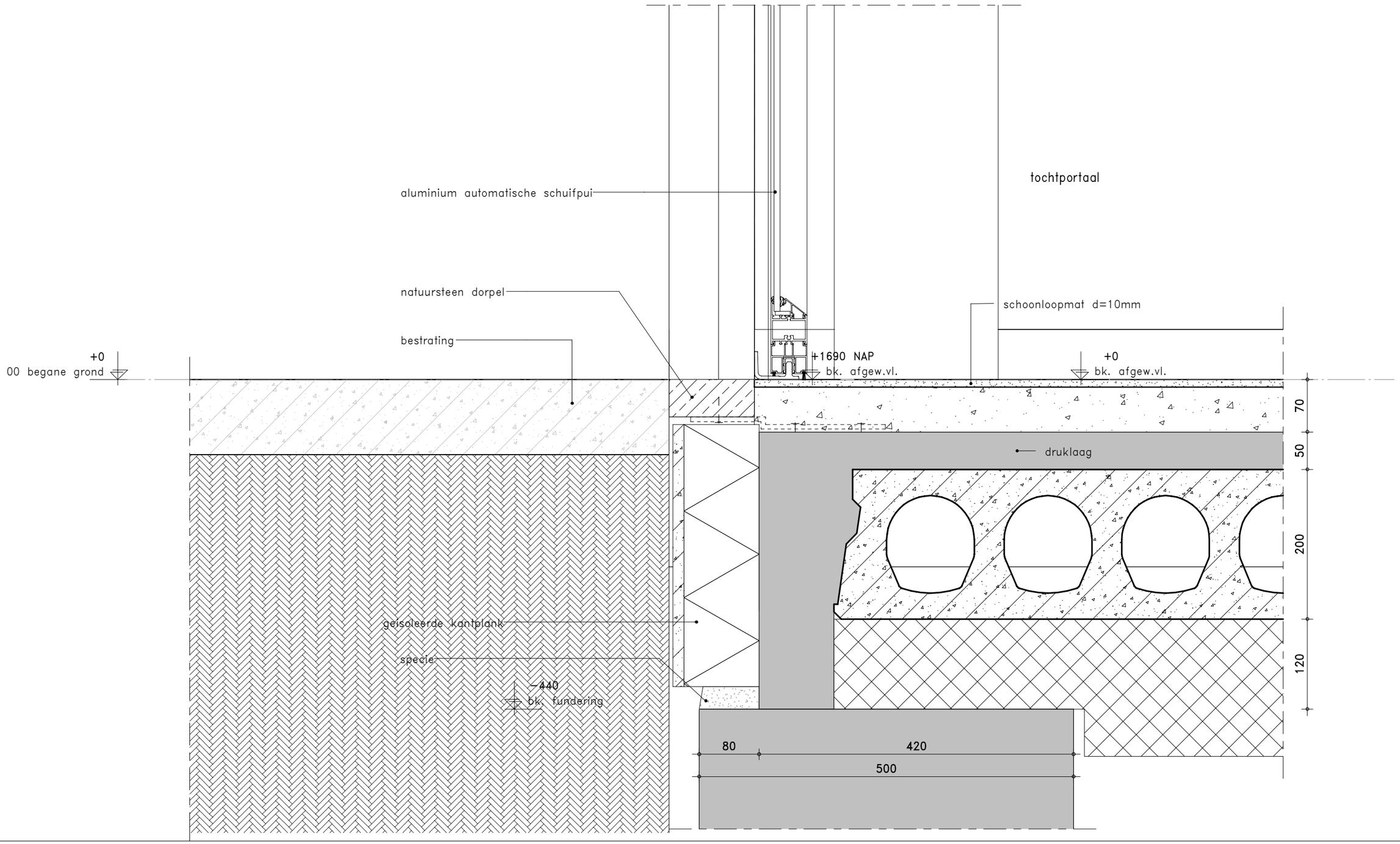

KLUNDER ARCHITECTEN
T 010 24 25 310
INFO@KLUNDERARCHITECTEN.NL
WWW.KLUNDERARCHITECTEN.NL

PROJECTNR.	: 191027
SCHAAL	: 1:5
GETEKEND	: D.J.
DATUM	: 21-11-2022
GEWIJZIGD	: -
STATUS	: t.b.v. aanvraag omgevingsvergunning

DETAILNUMMER
V0-01

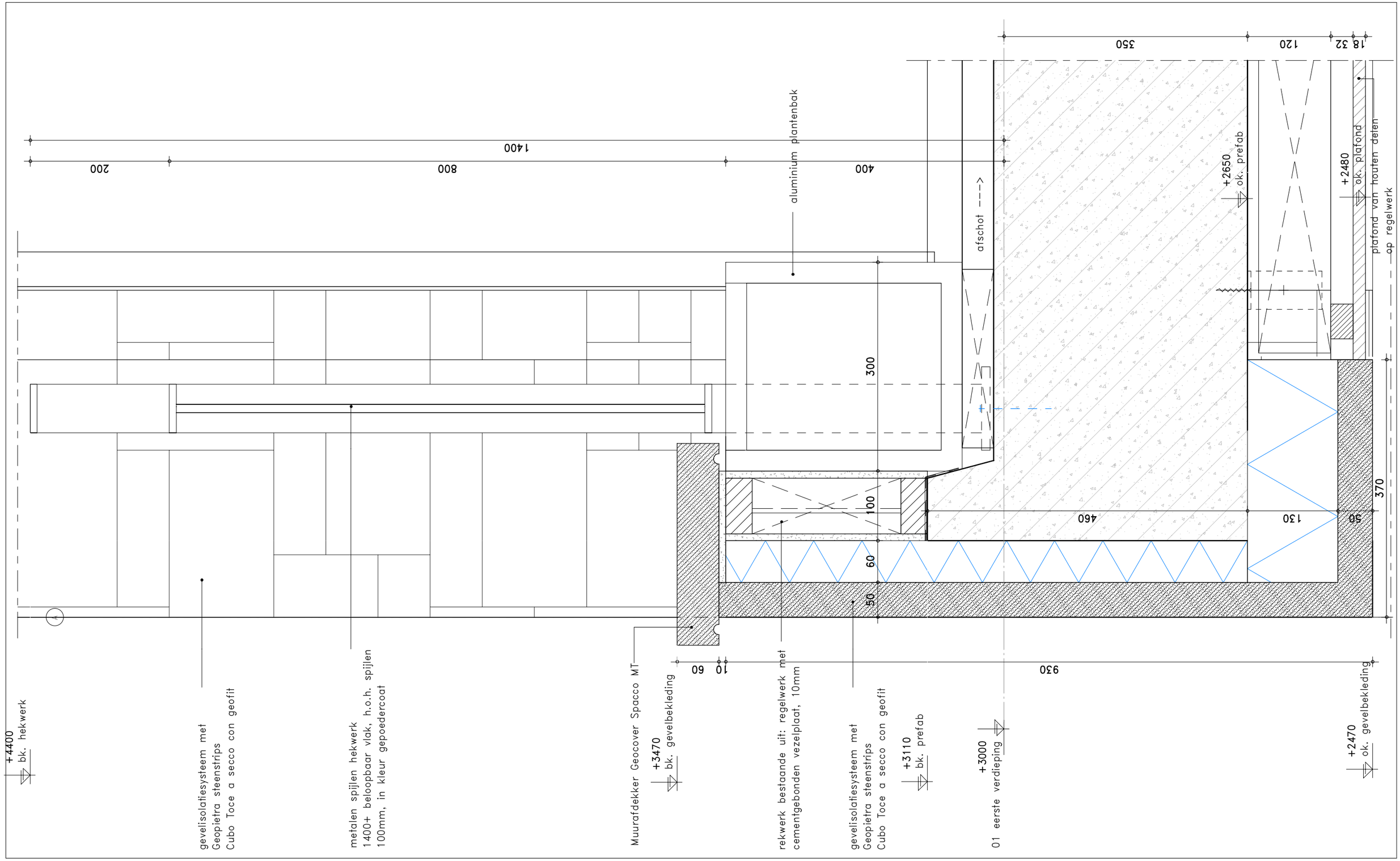

KLUNDER ARCHITECTEN
T 010 24 25 310
INFO@KLUNDERARCHITECTEN.NL
WWW.KLUNDERARCHITECTEN.NL

PROJECTNR.	: 191027
SCHAAL	: 1:5
GETEKEND	: D.J.
DATUM	: 21-11-2022
GEWIJZIGD	: -
STATUS	: t.b.v. aanvraag omgevingsvergunning

DETAILNUMMER

V1-01

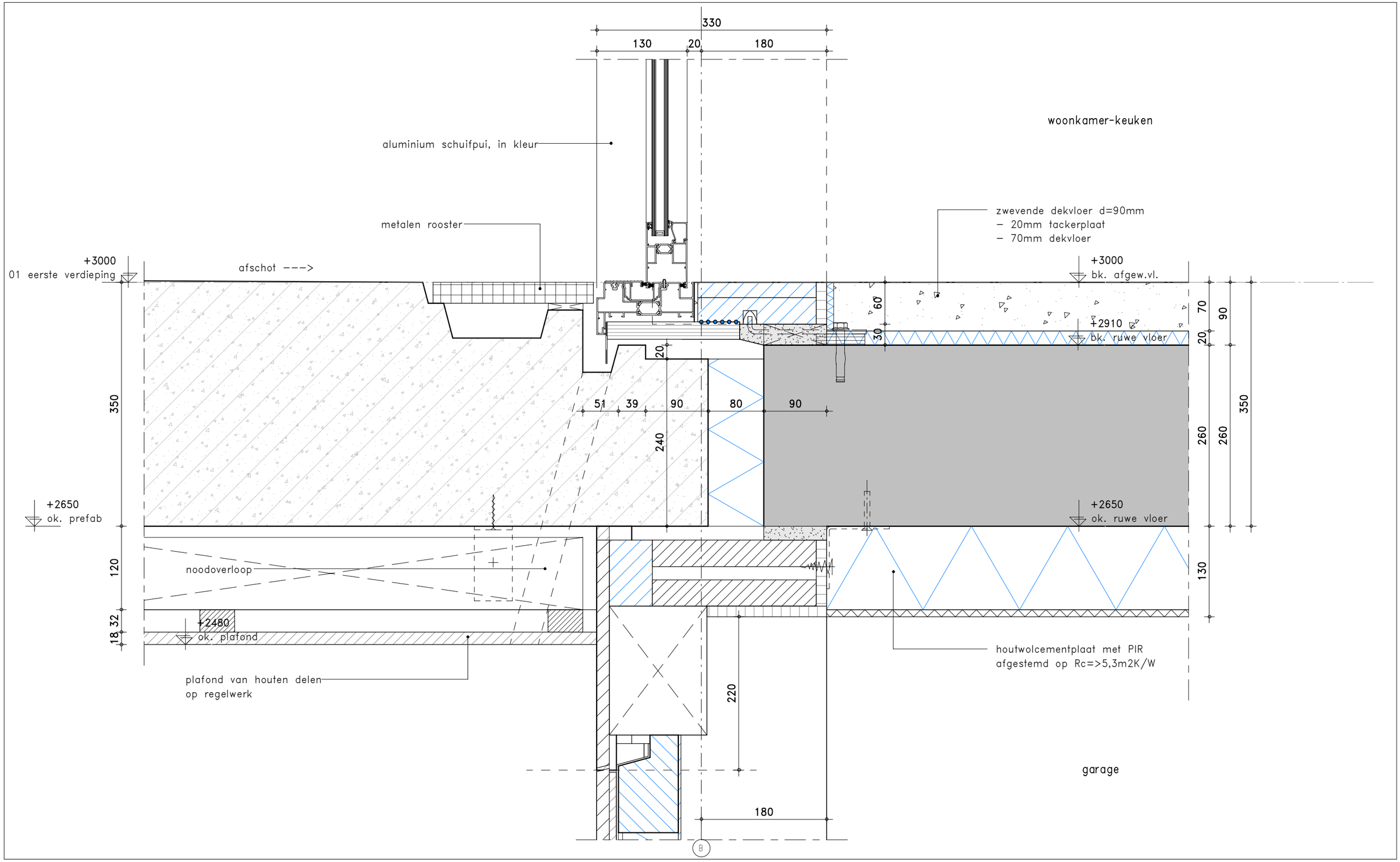

KLUNDER ARCHITECTEN
T 010 24 25 310
INFO@KLUNDERARCHITECTEN.NL
WWW.KLUNDERARCHITECTEN.NL

PROJECTNR.	: 191027
SCHAAL	: 1:5
GETEKEND	: D.J.
DATUM	: 21-11-2022
GEWIJZIGD	: -
STATUS	: t.b.v. aanvraag omgevingsvergunning

DETAILNUMMER
V1-02

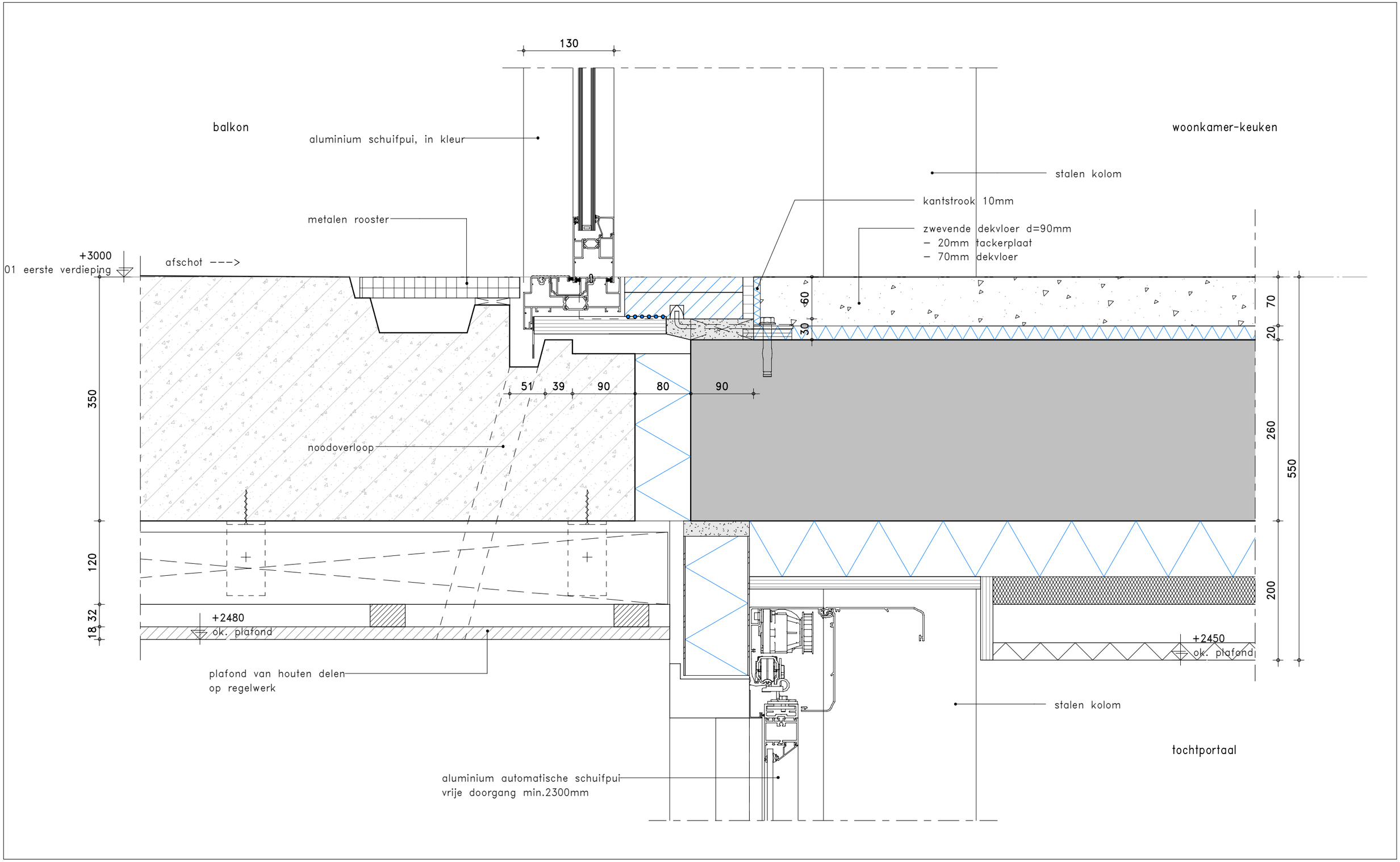

KLUNDER ARCHITECTEN
T 010 24 25 310
INFO@KLUNDERARCHITECTEN.NL
WWW.KLUNDERARCHITECTEN.NL

PROJECTNR.	: 191027
SCHAAL	: 1:5
GETEKEND	: D.J.
DATUM	: 21-11-2022
GEWIJZIGD	: -
STATUS	: t.b.v. aanvraag omgevingsvergunning

DETAILNUMMER
V1-04

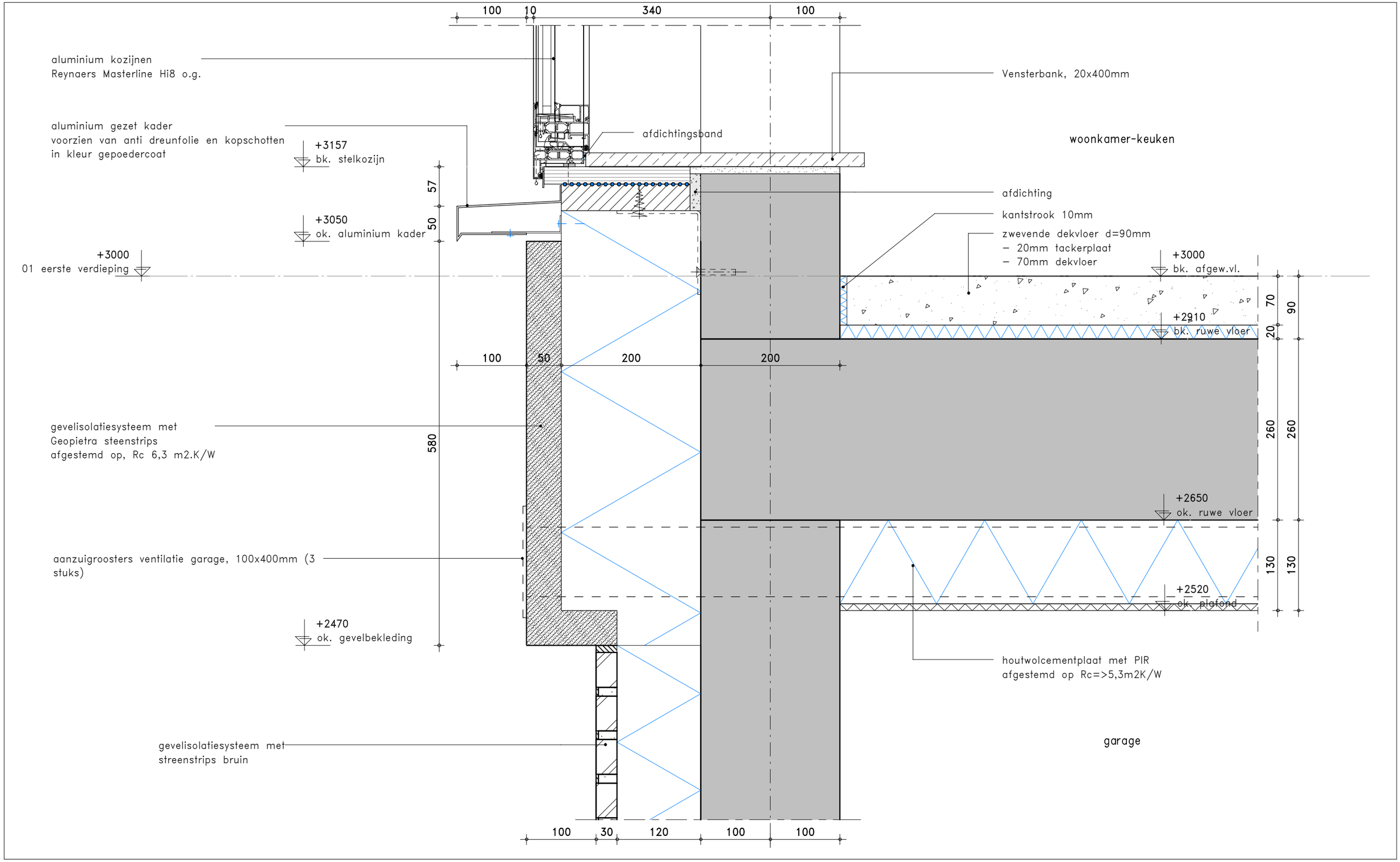

KLUNDER ARCHITECTEN
T 010 24 25 310
INFO@KLUNDERARCHITECTEN.NL
WWW.KLUNDERARCHITECTEN.NL

PROJECTNR.	: 191027
SCHAAL	: 1:5
GETEKEND	: D.J.
DATUM	: 21-11-2022
GEWIJZIGD	: -
STATUS	: t.b.v. aanvraag omgevingsvergunning

DETAILNUMMER
V1-05

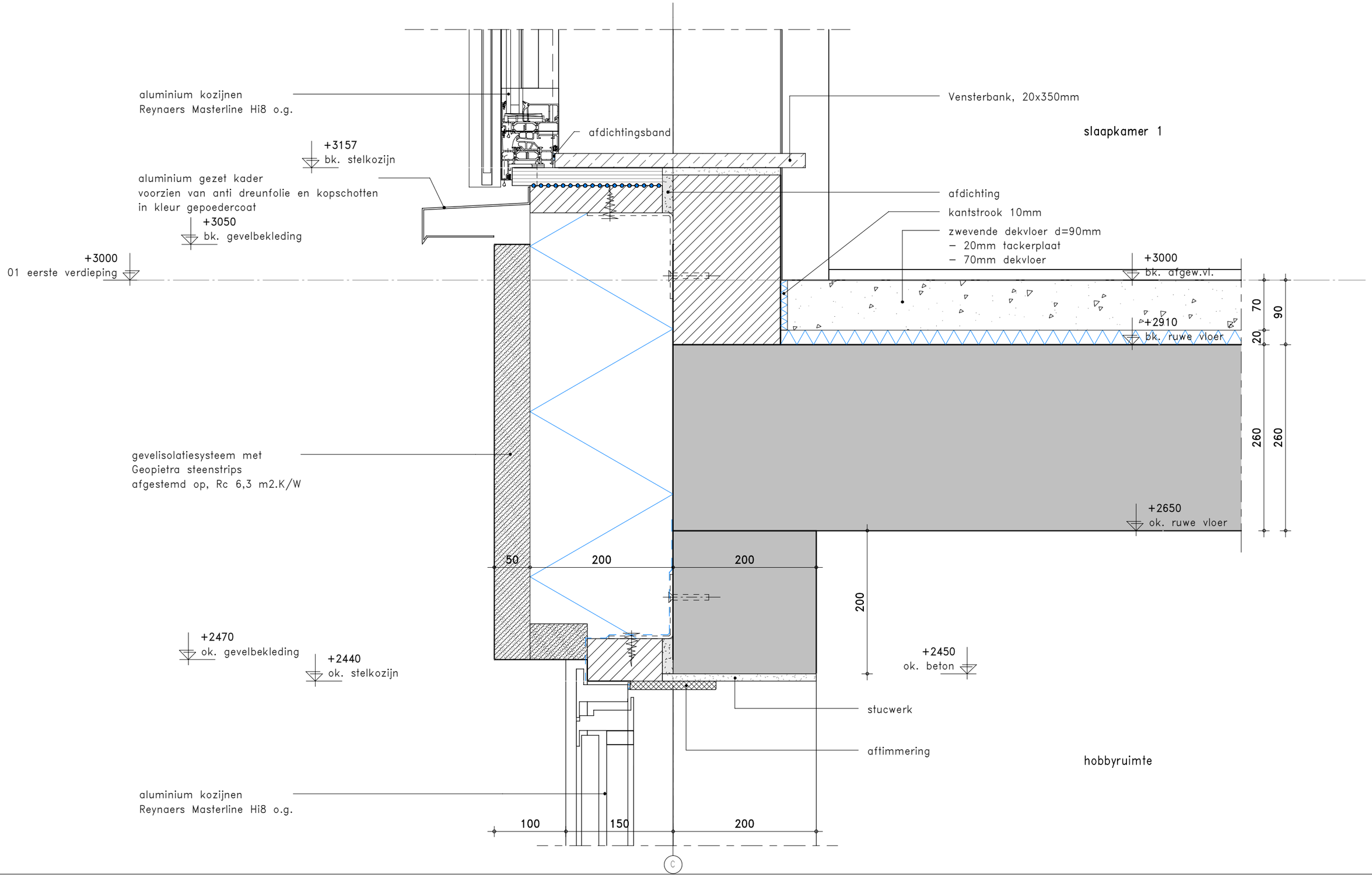

KLUNDER ARCHITECTEN
T 010 24 25 310
INFO@KLUNDERARCHITECTEN.NL
WWW.KLUNDERARCHITECTEN.NL

PROJECTNR.	: 191027
SCHAAL	: 1:5
GETEKEND	: D.J.
DATUM	: 21-11-2022
GEWIJZIGD	: -
STATUS	: t.b.v. aanvraag omgevingsvergunning

DETAILNUMMER
V1-06

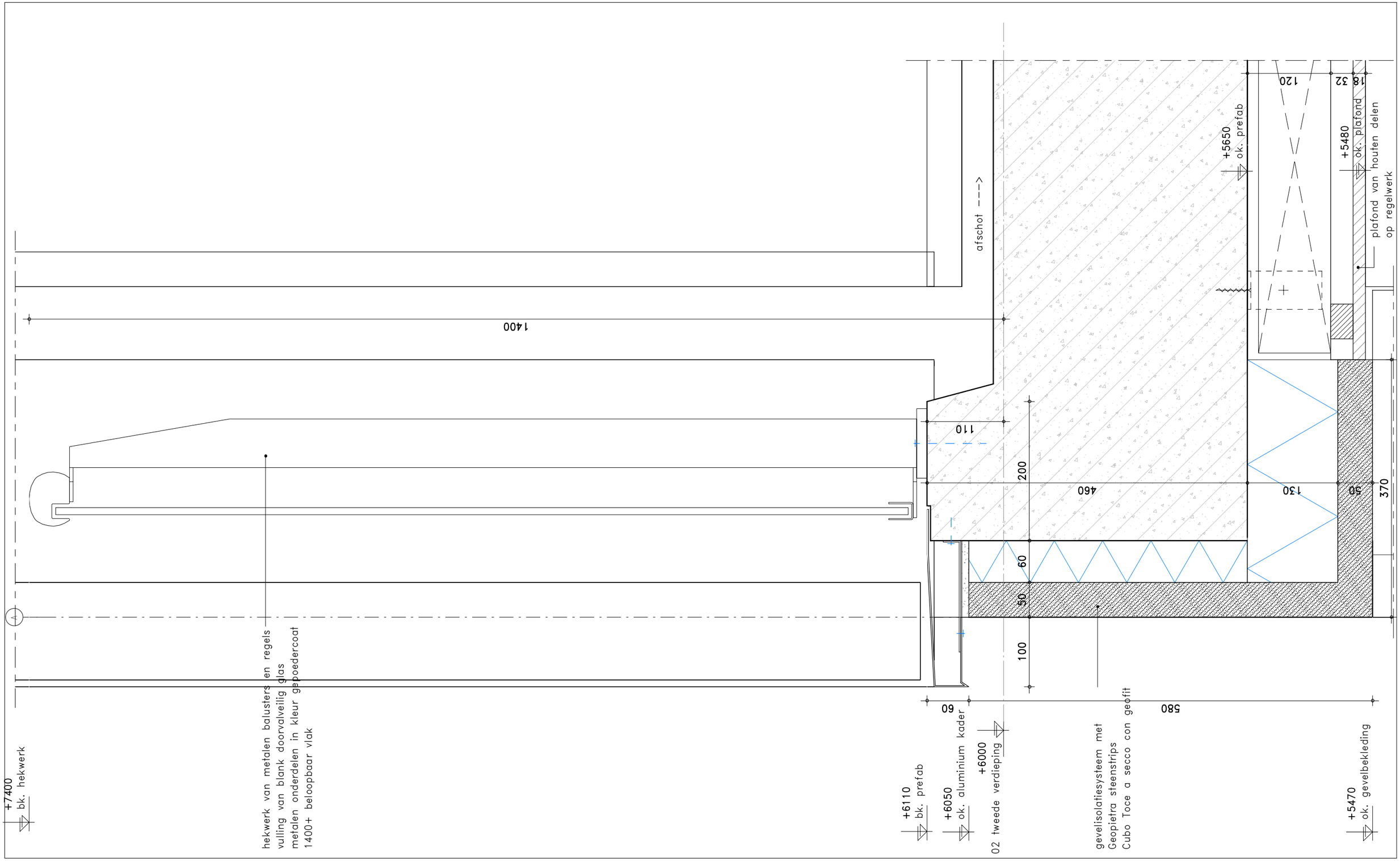

KLUNDER ARCHITECTEN
T 010 24 25 310
INFO@KLUNDERARCHITECTEN.NL
WWW.KLUNDERARCHITECTEN.NL

PROJECTNR.	: 191027
SCHAAL	: 1:5
GETEKEND	: D.J.
DATUM	: 21-11-2022
GEWIJZIGD	: -
STATUS	: t.b.v. aanvraag omgevingsvergunning

DETAILNUMMER

V2-01

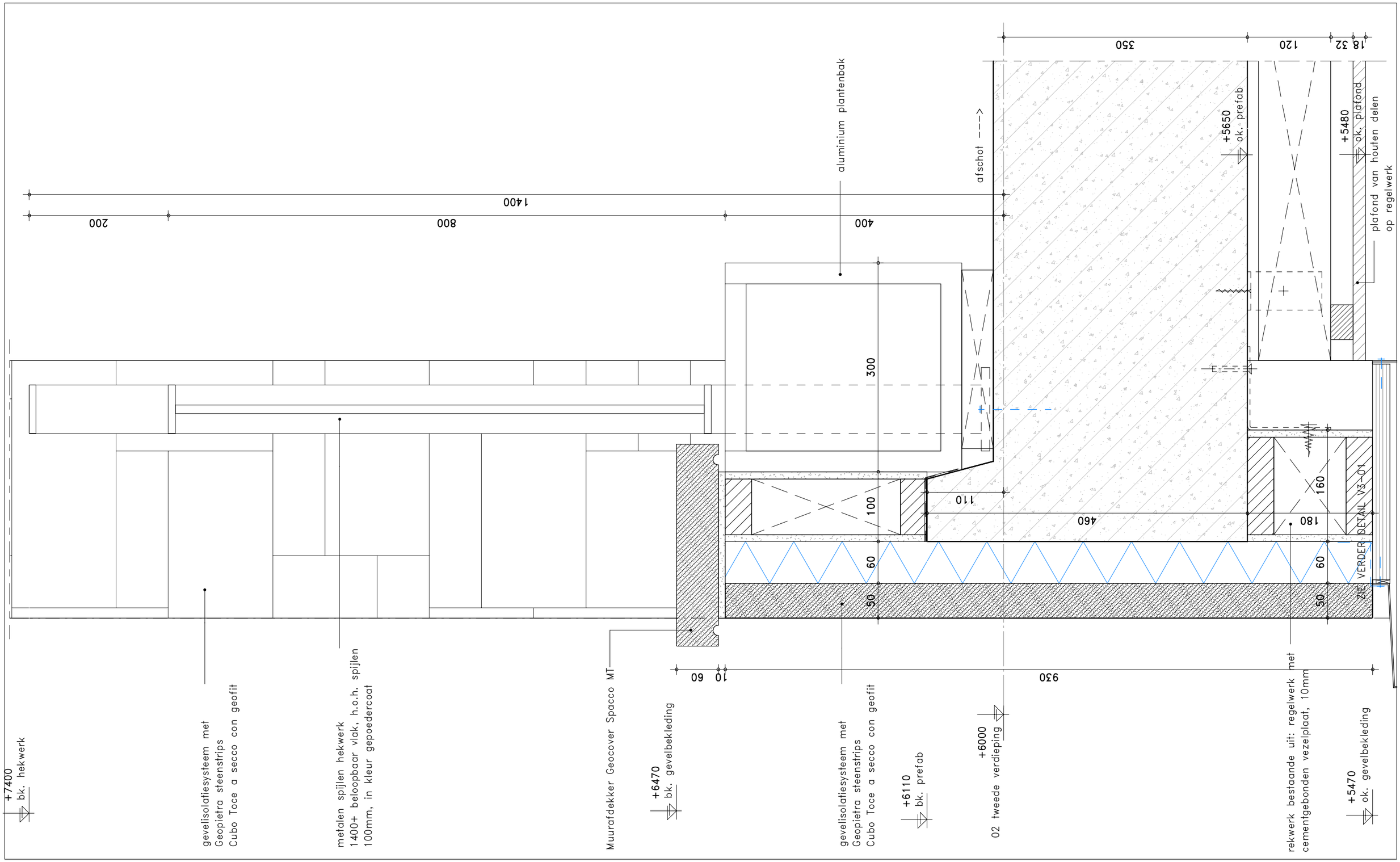

KLUNDER ARCHITECTEN
T 010 24 25 310
INFO@KLUNDERARCHITECTEN.NL
WWW.KLUNDERARCHITECTEN.NL

PROJECTNR.	: 191027
SCHAAL	: 1:5
GETEKEND	: D.J.
DATUM	: 21-11-2022
GEWIJZIGD	: -
STATUS	: t.b.v. aanvraag omgevingsvergunning

DETAILNUMMER

V2-02

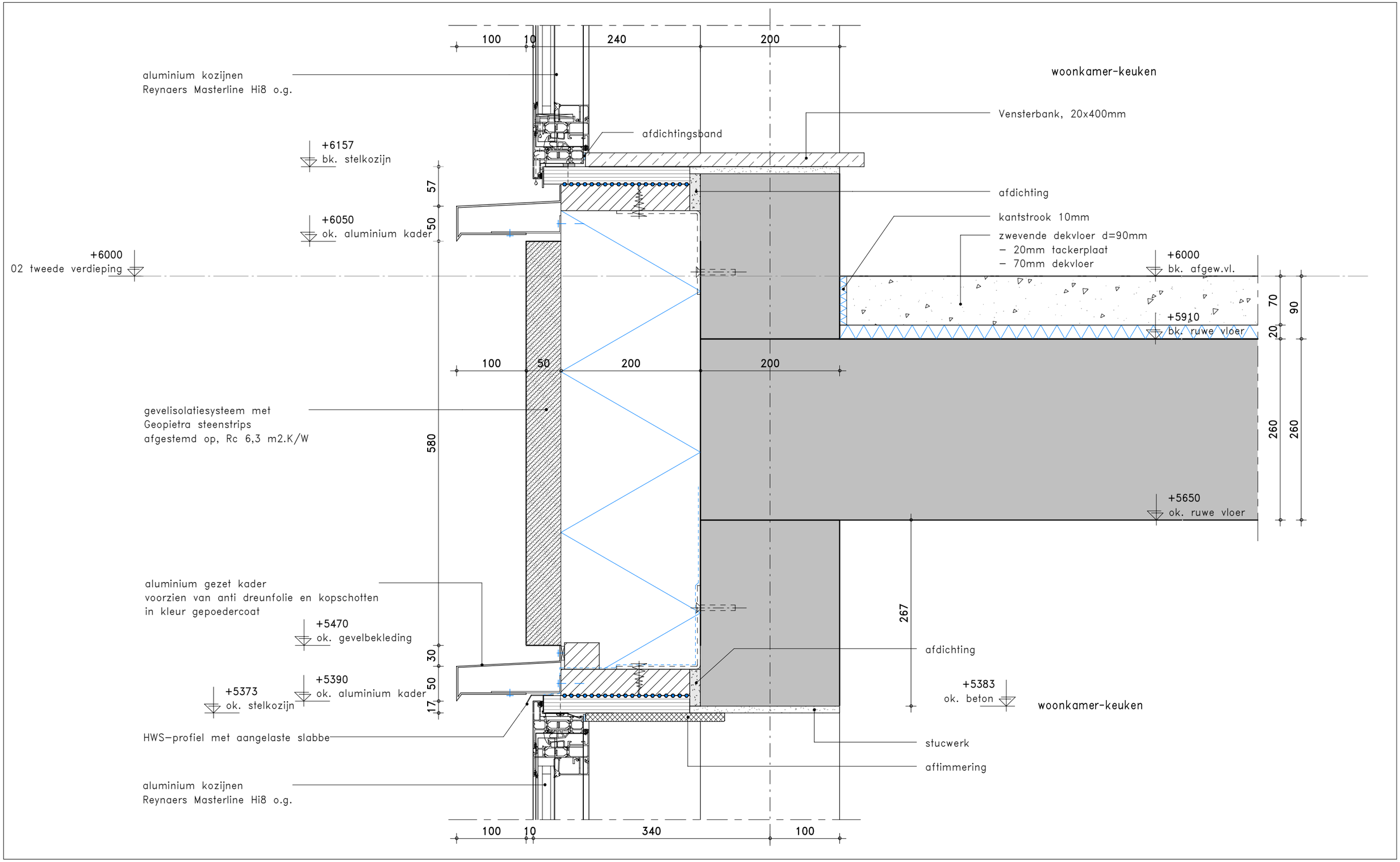

KLUNDER ARCHITECTEN
T 010 24 25 310
INFO@KLUNDERARCHITECTEN.NL
WWW.KLUNDERARCHITECTEN.NL

PROJECTNR.	: 191027
SCHAAL	: 1:5
GETEKEND	: D.J.
DATUM	: 21-11-2022
GEWIJZIGD	: -
STATUS	: t.b.v. aanvraag omgevingsvergunning

DETAILNUMMER
V2-03

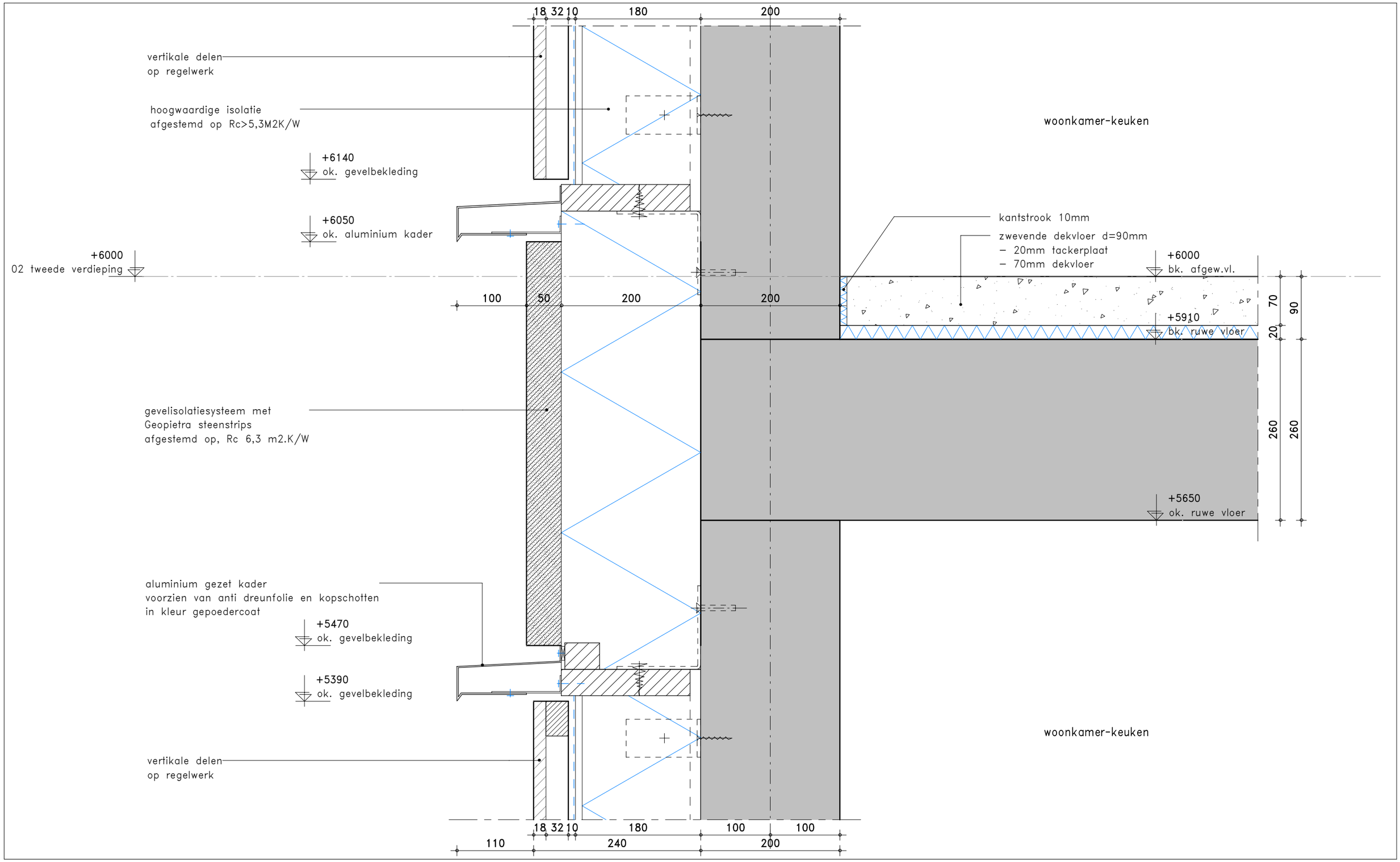

KLUNDER ARCHITECTEN
T 010 24 25 310
INFO@KLUNDERARCHITECTEN.NL
WWW.KLUNDERARCHITECTEN.NL

PROJECTNR.	: 191027
SCHAAL	: 1:5
GETEKEND	: D.J.
DATUM	: 21-11-2022
GEWIJZIGD	: -
STATUS	: t.b.v. aanvraag omgevingsvergunning

DETAILNUMMER
V2-04

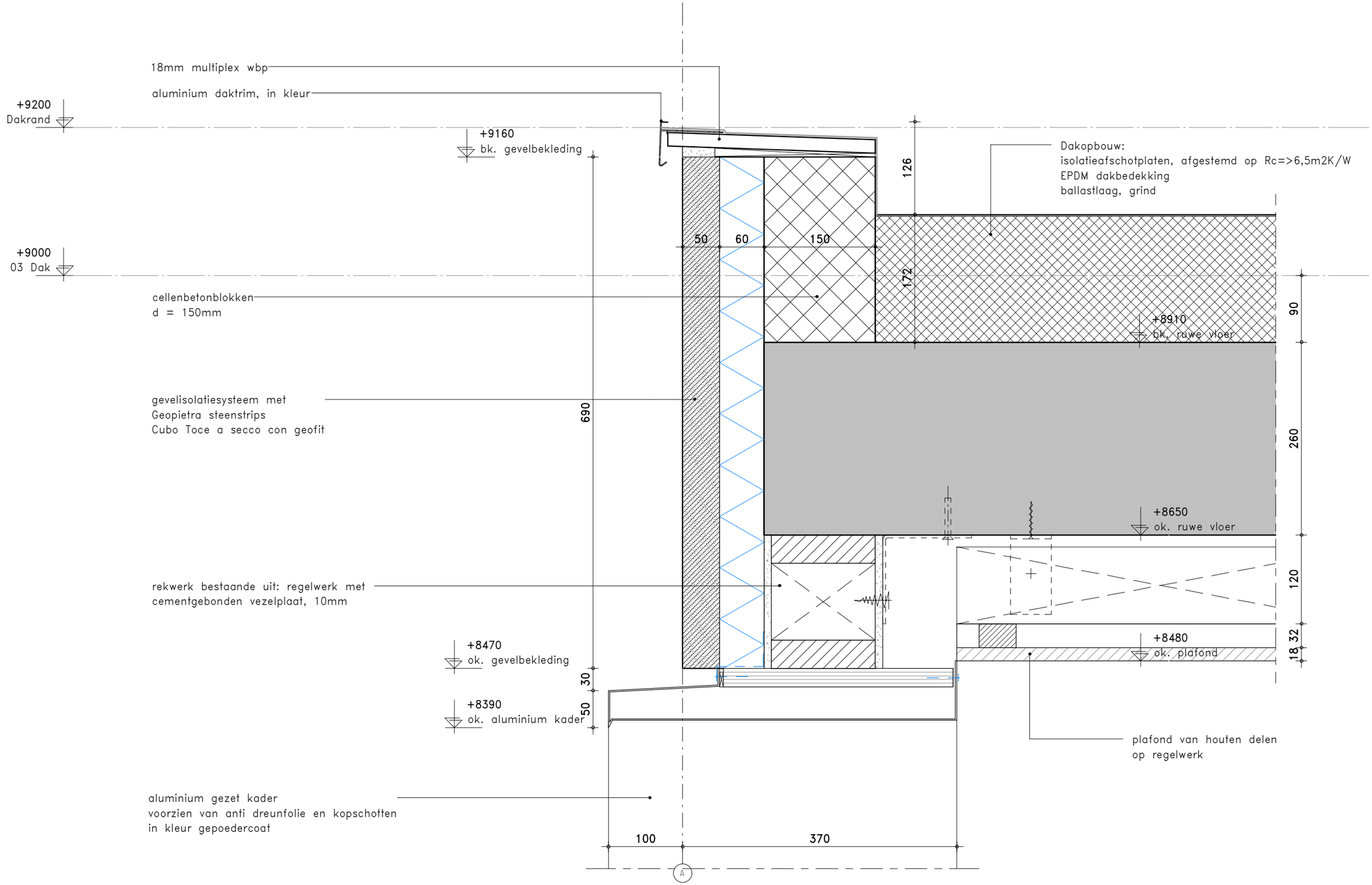

KLUNDER ARCHITECTEN
T 010 24 25 310
INFO@KLUNDERARCHITECTEN.NL
WWW.KLUNDERARCHITECTEN.NL

PROJECTNR.	: 191027
SCHAAL	: 1:5
GETEKEND	: D.J.
DATUM	: 21-11-2022
GEWIJZIGD	: -
STATUS	: t.b.v. aanvraag omgevingsvergunning

DETAILNUMMER
V3-01

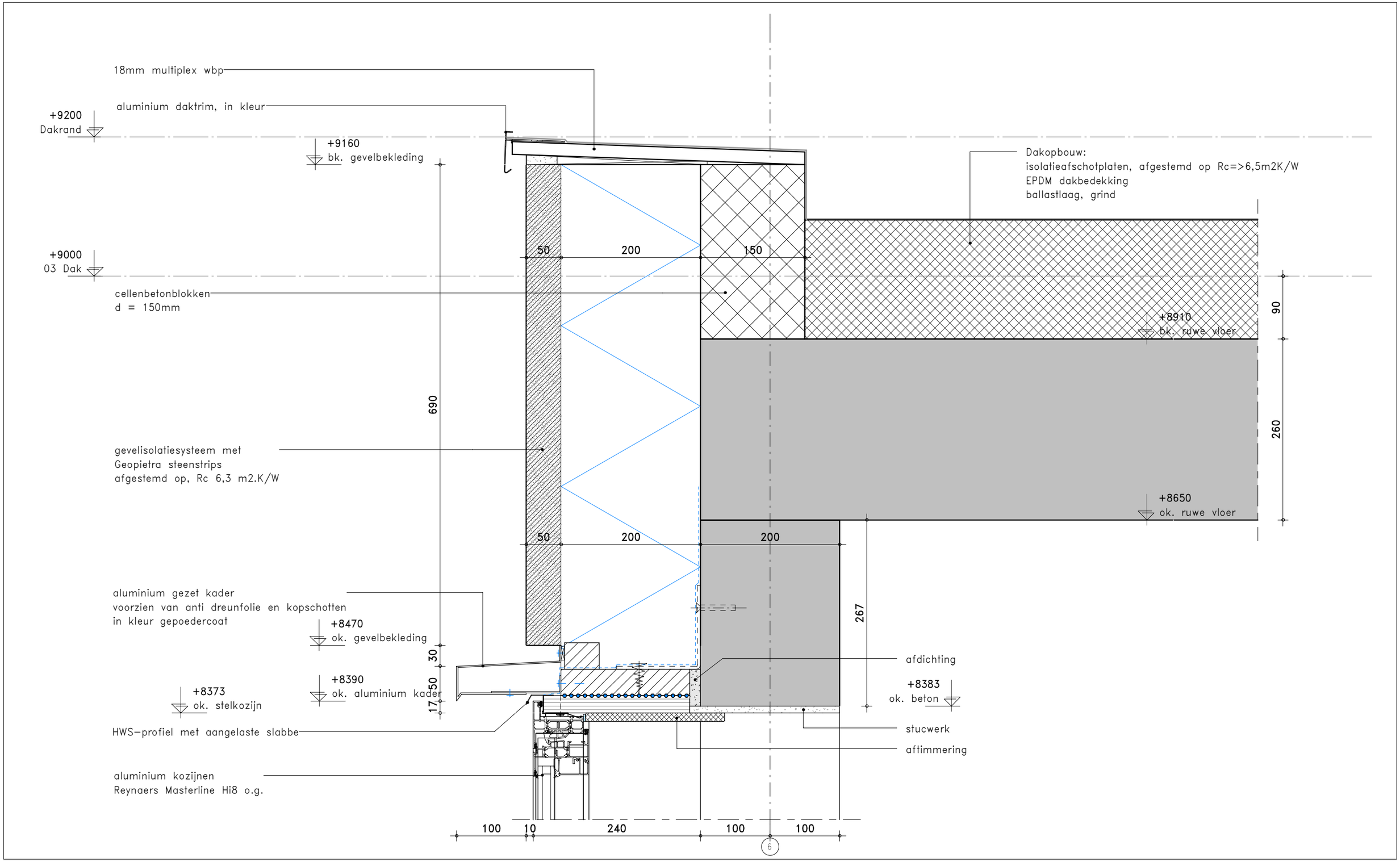

KLUNDER ARCHITECTEN
T 010 24 25 310
INFO@KLUNDERARCHITECTEN.NL
WWW.KLUNDERARCHITECTEN.NL

PROJECTNR.	: 191027
SCHAAL	: 1:5
GETEKEND	: D.J.
DATUM	: 21-11-2022
GEWIJZIGD	: -
STATUS	: t.b.v. aanvraag omgevingsvergunning

DETAILNUMMER
V3-02

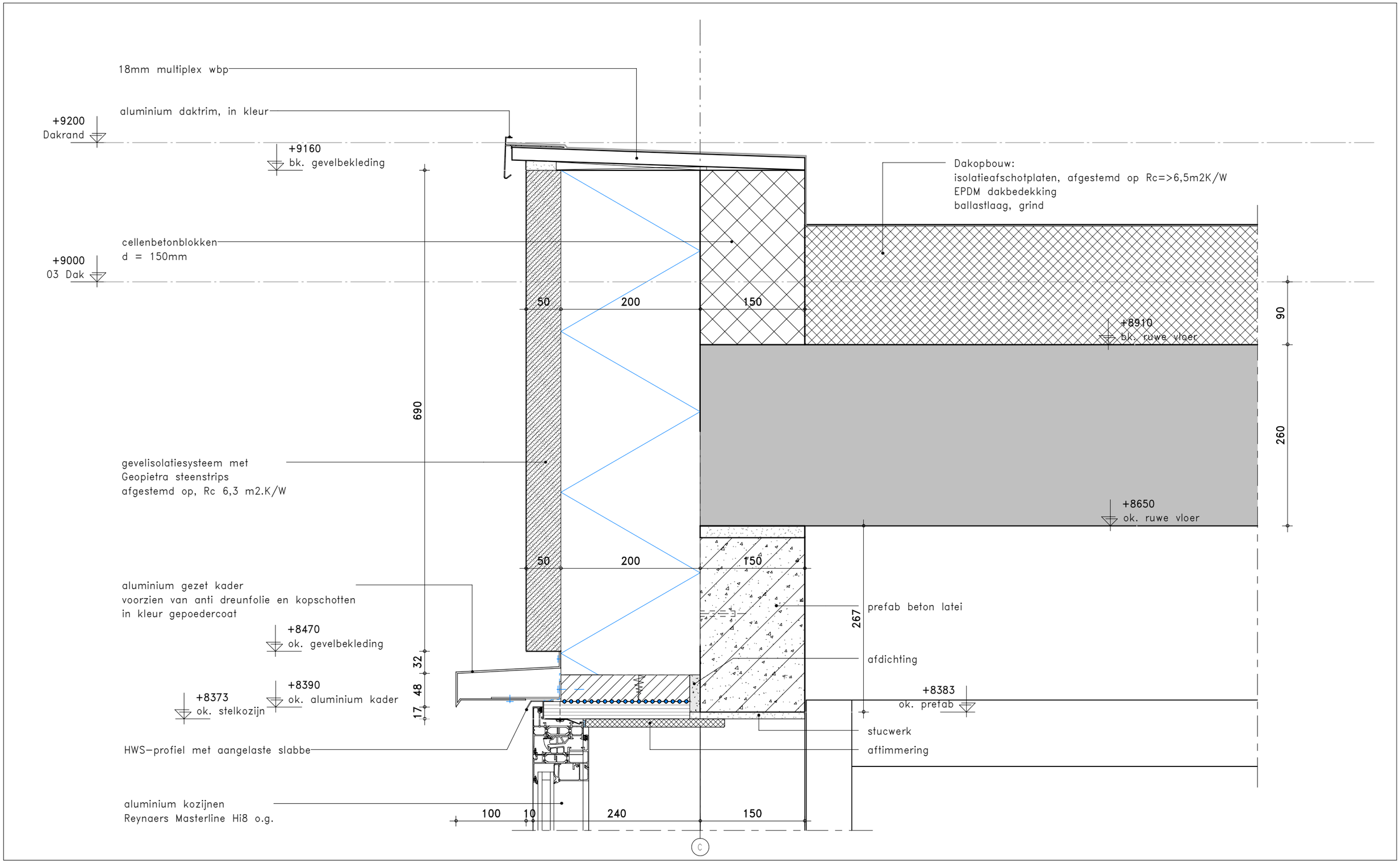

KLUNDER ARCHITECTEN
T 010 24 25 310
INFO@KLUNDERARCHITECTEN.NL
WWW.KLUNDERARCHITECTEN.NL

PROJECTNR.	: 191027
SCHAAL	: 1:5
GETEKEND	: D.J.
DATUM	: 21-11-2022
GEWIJZIGD	: -
STATUS	: t.b.v. aanvraag omgevingsvergunning

DETAILNUMMER
V3-03

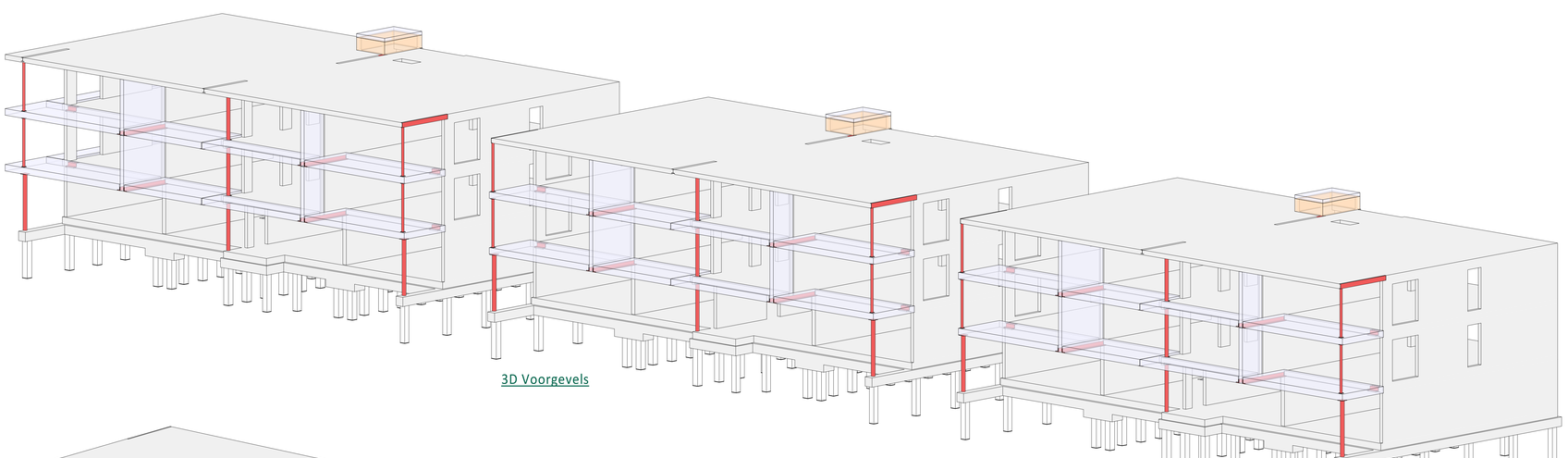

3D Voorgevels

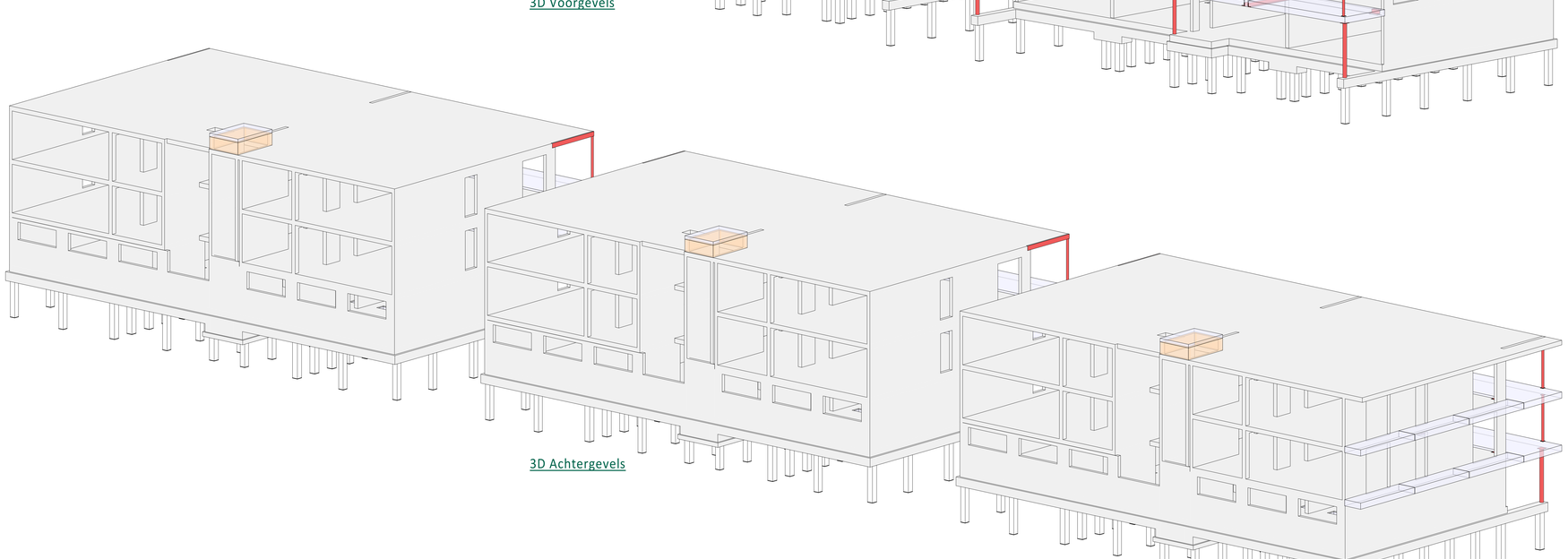

3D Achtergevels

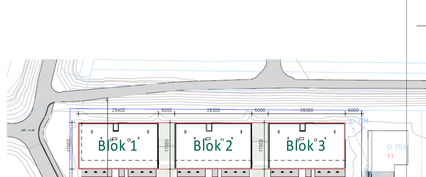

Situatie
(1 : 750)

Rev.	Datum	Omschrijving	Get.	Proj.L.
C	21-11-2022	Aangepast t.b.v. aanvraag omgevingsvergunning	[redacted]	
B	28-09-2022	T.b.v. aanvraag omgevingsvergunning		
A	26-09-2022	Ter controle		
0	09-06-2022	Blok 2 ter controle		

Opdrachtgever
Carédo comfortwonen
Boerendijk 5A, 4451 RK Heinkenszand

Project
18 appartementen Botterlaan
te Kortgene

Onderwerp
3D Views
Blok 1, 2 en 3

Schaal 1 : 100
Fase Definitief Ontwerp
Formaat 1261 x 594
Status Definitief

Kanaalweg Westzijde 45
Postbus 238
5220 AE 's-Hertogenbosch
T. 073 - 614 48 2
E. info@iob.nl
www.iob.nl

IOB Project nr. 190798
Blad nr. DO-123-C0101
Rev. C

Alle door IOB vervaardigde documenten worden, binnen de scope van de opdracht, geheel voor gebruik wat ~ en vervolgens en worden op basis van product- en klanteisen geverifiëerd en gevalidateerd. Documenten worden voor opbouwing uitgegeven door bevoegde medewerkers. De processopslaging en documentregistratie bij IOB worden periodiek getestt door een externe organisatie, voorvoeldoeing de norm NEN-EN-ISO 9001:2008.
Het auteursrecht berust bij IOB. Niets van deze tekening mag worden vangeroid ns/ of gewijzigd op welke wijze dan ook, zonder voorafgaande schriftelijke toestemming van de eigenaar. Alle rechten voorbehouden.

I:\BIM_Bestanden\190798_IOB_CDW_Botterlaan_Kortgene_K32_IOB_CDV.rvt

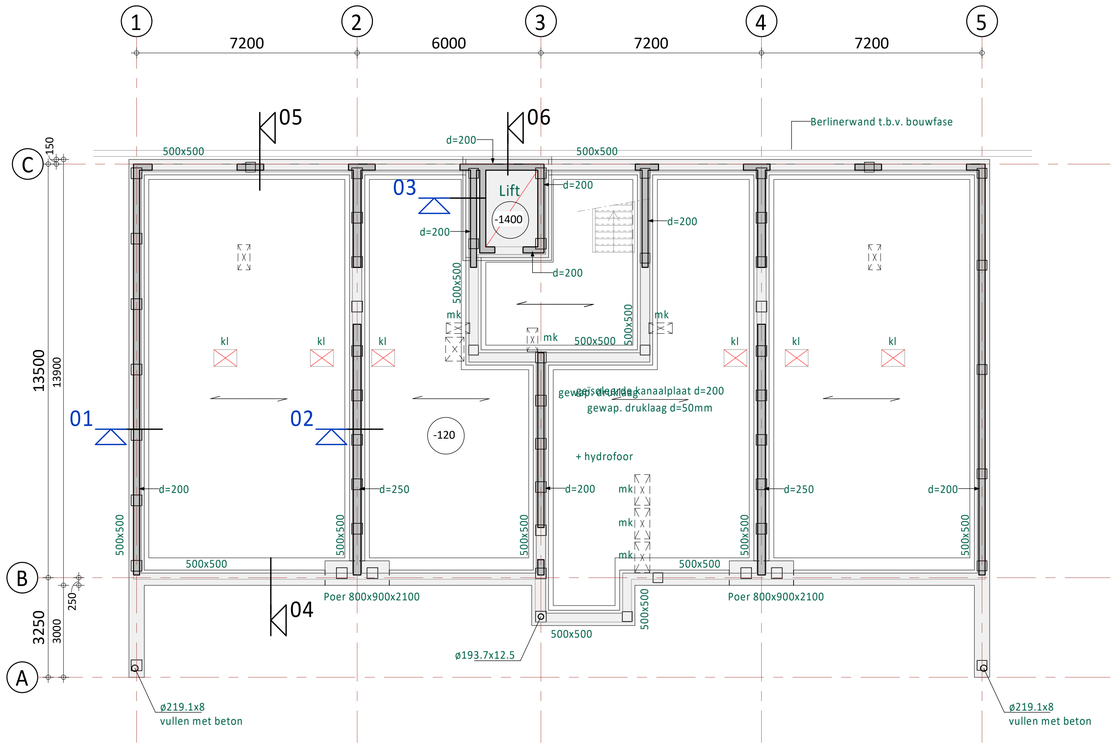

Blok 1

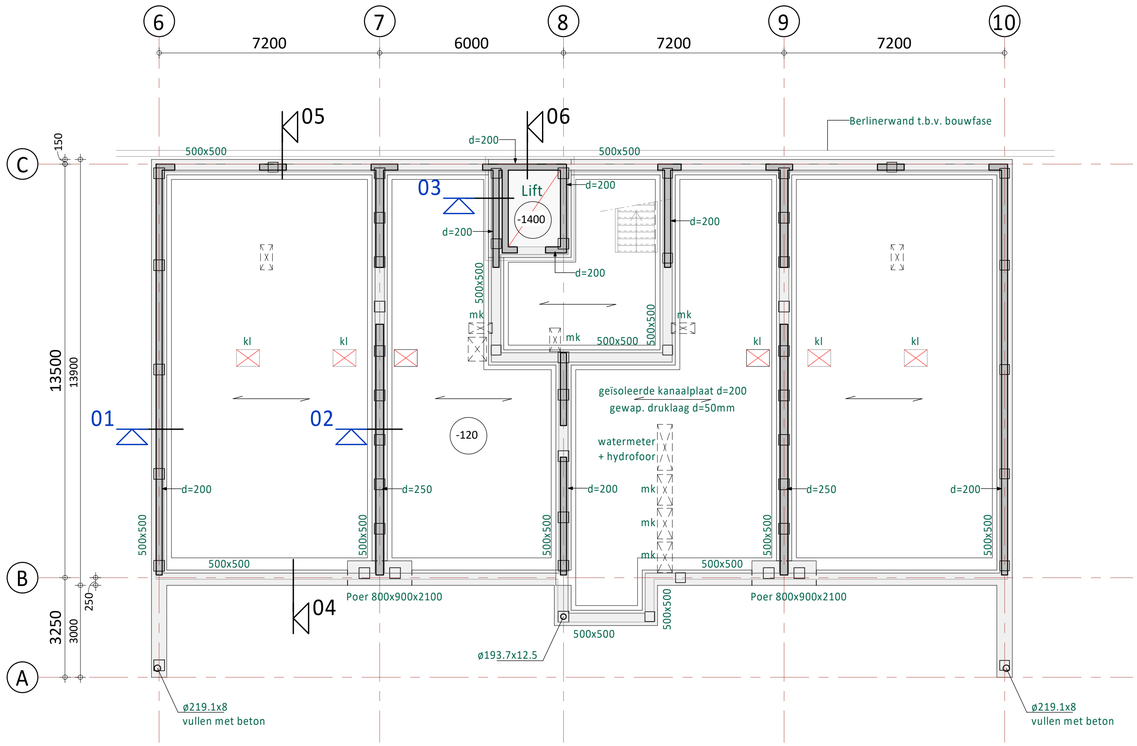

Blok 2

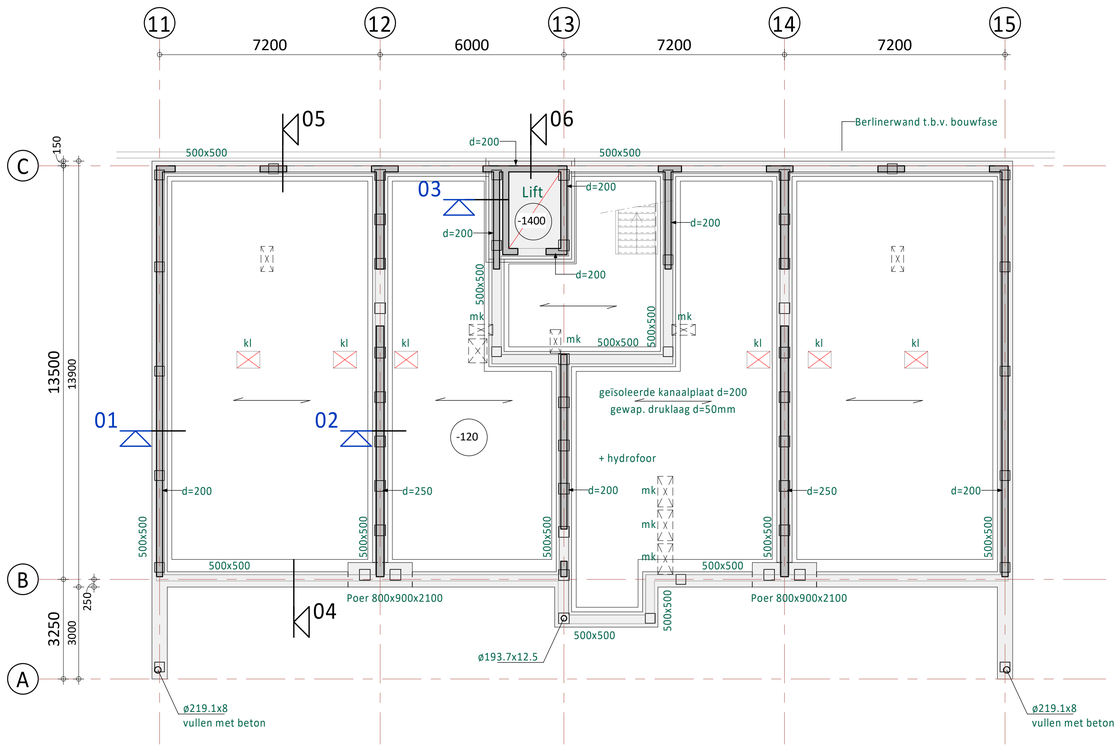

Blok 3

Renvooi:

(tenzij anders aangegeven)

Algemene opmerkingen

Peil = 0 = bk.afgewerkte beg.grondvloer = 1,69m+NAP
vlgs bouwkundig model d.d. 21-09-2022
Peilmaten tov peil = 0
Brandwerendheid hoofddraagconstructie 60min.

Betonkwaliteiten

In het werk gestort beton,
balken, poeren en liftput: C35/45 (XC4)
Betonstaalkwaliteit: B 500

Vloeren

Overspanningsrichting systeemvloer

Sparingsgebied, definitieve sparingen vlgs. opgave installateur
Vloersparing

kl = kruipluik
mk = meterkast

Wanden

In het werk gestort beton,
betonwanden: C20/25 (XC1)
Betonstaalkwaliteit: B 500

Staalkwaliteit (tenzij ander vermeld)

- Profielstaal S235JR
- Kokers/buizen S275JOH (warmgevormd, geldt ook voor S355)
- Ankers kwaliteit min. 4.6 met haak, thermisch verzinkt (te berekenen door staalleverancier)
- Bouten kwaliteit min. 8.8 elektrolitisch/glans verzinkt (minimaal 2 bouten per verbinding)
- Lassen minimaal a=4mm en a=1/2t (t = kleinste plaatdikte)

Grondonderzoek is september 2022 uitgevoerd door Fugro,
Rapportnr. 6422-216699 d.d. 28-09-2022
Rapportage waterbouw en funderingsadvies nr. 6422-216699-34-R01 dd. 21-11-2022

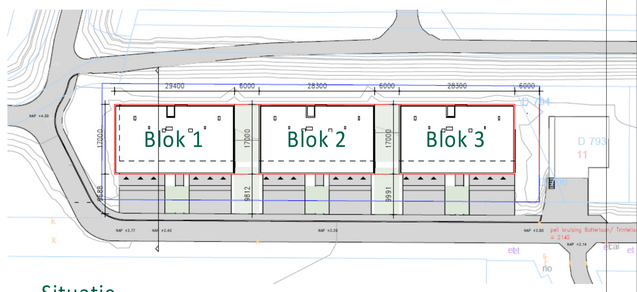

Situatie
(1 : 750)

Rev.	Datum	Omschrijving	Get.	Proj.L.
D	21-11-2022	Aangepast t.b.v. aanvraag omgevingsvergunning	[redacted]	
C	28-09-2022	T.b.v. aanvraag omgevingsvergunning		
B	26-09-2022	Ter controle		
A	23-08-2022	Details toegevoegd		
0	09-06-2022	Blok 2 ter controle		

Opdrachtgever
Carédo comfortwonen
Boerendijk 5A, 4451 RK Heinkenszand

Project
18 appartementen Botterlaan
te Kortgene

Onderdeel
Fundering / Begane grondvloer
Blok 1, 2 en 3

Schaal 1 : 100 | Fase Definitief Ontwerp
Formaat A1 | Status Definitief

iob de klantgerichte ingenieurs!
Kanaalweg Westzijde 45
Postbus 238
3220 AE Hellevoetsluis
T 088 446 446 2
E info@iob.nl
I www.iob.nl

IOB Project nr. 190798 | Blad nr. DO-123-C0210 | Rev. D

Alle door IOB vervaardigde documenten worden, binnen de scope van de opdracht, getoetst aan geldende wet- en regelgeving en worden op basis van product- en klanteisen geverifieerd en gevalideerd. Documenten worden voor oplevering vrijgegeven door bevoegde medewerkers. De processopvolging en documentregistraties bij IOB worden periodiek getoetst door een externe organisatie, overeenkomstig de norm NEN-EN-ISO 9001:2008.
Het auteursrecht berust bij IOB. Niets van deze tekening mag worden aangevuld en/ of gewijzigd op welke wijze dan ook, zonder voorafgaande schriftelijke toestemming van de eigenaar. Alle rechten voorbehouden.

I:\BIM_bestanden\190798_IOB_CON_Botterlaan_Kortgene_B22_IOB_GV.rvt

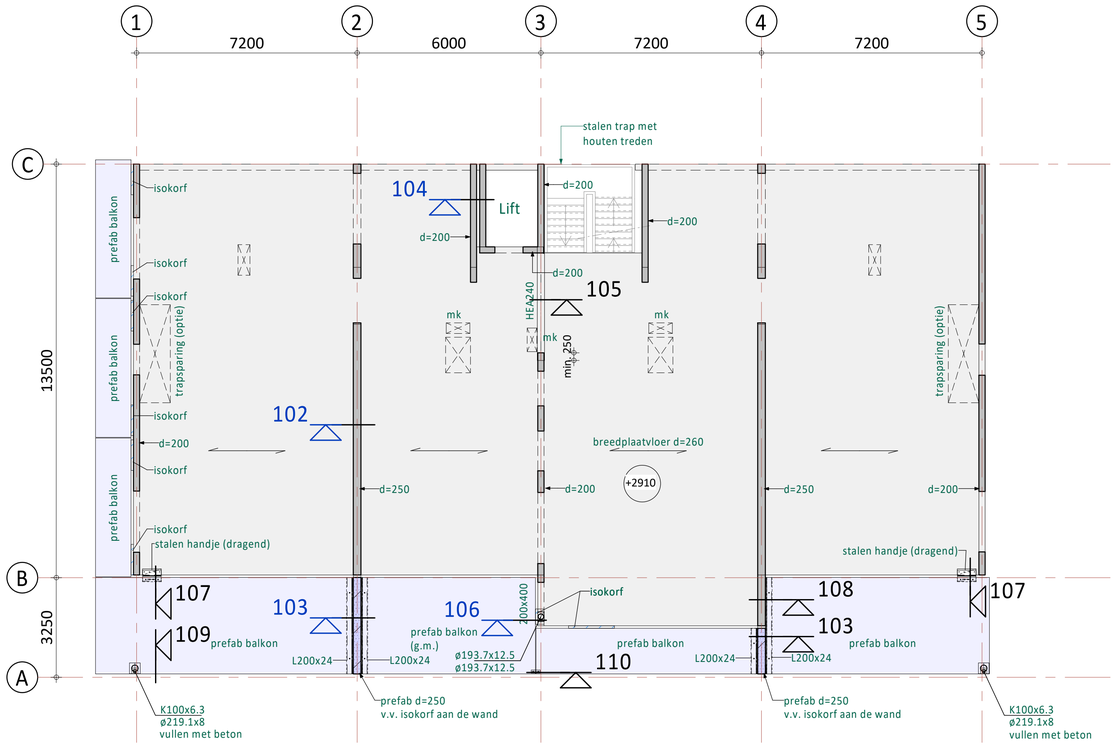

Blok 1

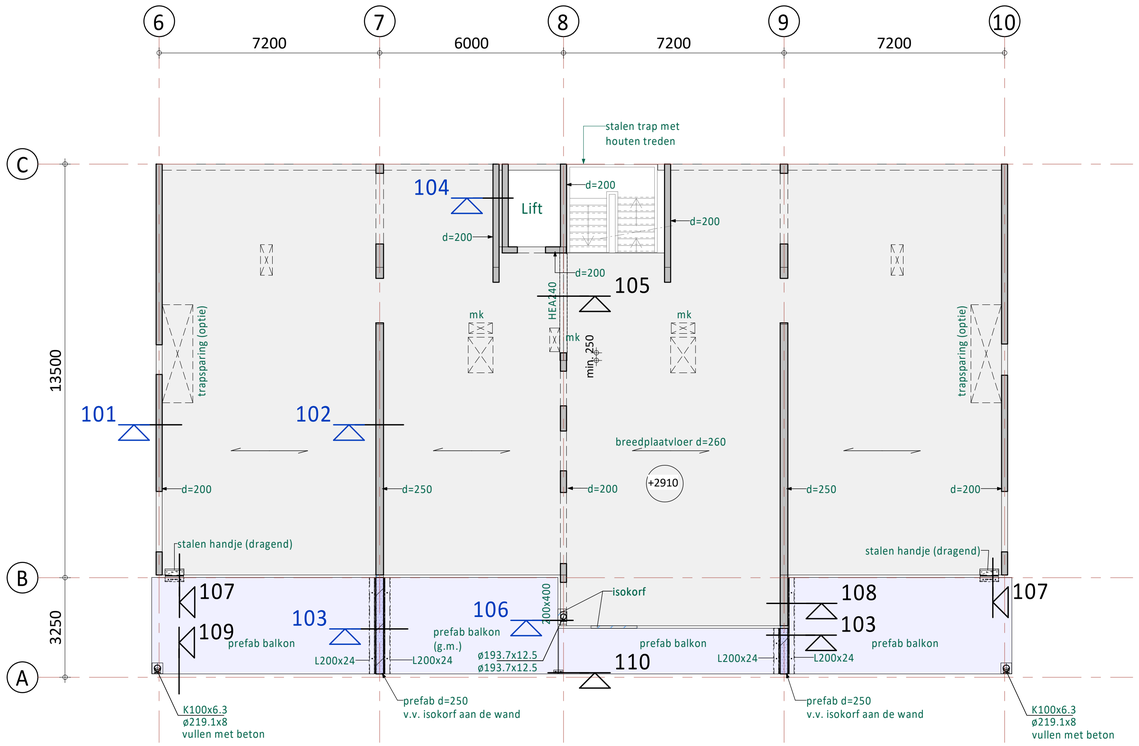

Blok 2

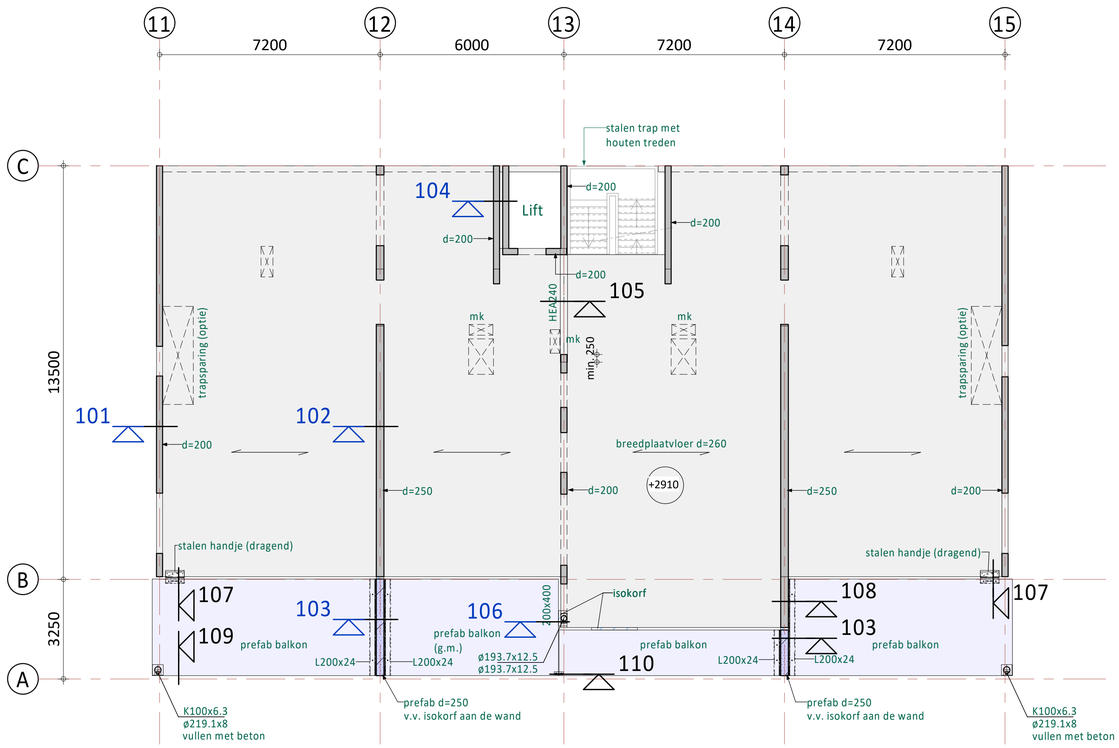

Blok 3

Renvooi:

(tenzij anders aangegeven)

Algemene opmerkingen

Peil = 0 = bk.afgewerkte beg.grondvloer = 1,69m+NAP
vlgs bouwkundig model d.d. 21-09-2022
Peilmaten tov peil = 0
Brandwerendheid hoofddraagconstructie 60min.

Vloeren

Verdiepingen : Breedplaatvloer, d=260mm
dak : Breedplaatvloer, d=260mm

Sparingsgebied, definitieve sparingen vlgs. opgave installateur
Vloersparing

In het werk gestort beton: C30/37 (XC1)
Prefab balkon - (g.m.) = gewichtsbesparende maatregelen n.t.b.

Wanden

In het werk gestort beton,
betonwanden: C20/25 (XC1)
Betonstaalkwaliteit: B 500

Prefab wanden, uitwerking door leverancier

Staalkwaliteit (tenzij anders vermeld)

- Profielstaal S235JR
- Kokers/buizen S275JOH (warmgevormd, geldt ook voor S355)
- Ankers kwaliteit min. 4.6 met haak, thermisch verzinkt (te berekenen door staalleverancier)
- Bouten kwaliteit min. 8.8 elektrolitisch/glans verzinkt (minimaal 2 bouten per verbinding)
- Lassen minimaal a=4mm en a=1/2t (t = kleinste plaatdikte)

Wateraccumulatie

Noodoverstorten vlgs. tekening architect

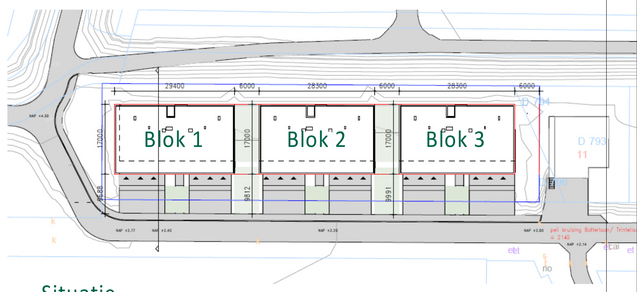

Situatie
(1 : 750)

Rev.	Datum	Omschrijving	Get.	Proj.L.
D	21-11-2022	Aangepast t.b.v. aanvraag omgevingsvergunning	[redacted]	
C	28-09-2022	T.b.v. aanvraag omgevingsvergunning		
B	26-09-2022	Ter controle		
A	23-08-2022	Details toegevoegd		
0	09-06-2022	Blok 2 ter controle		

Opdrachtgever
Carédo comfortwonen
Boerendijk 5A, 4451 RK Heinkenszand

Project
18 appartementen Botterlaan
te Kortgene

Onderdeel
Eerste verdiepingsvloer
Blok 1, 2 en 3

Schaal 1 : 100 | Fase Definitief Ontwerp
Formaat A1 | Status Definitief

iob
dé klantgerichte ingenieurs!
Kanaalweg Westzijde 45
Postbus 238
3220 AE Hellevoetsluis
T 088 446 446 2
E info@iob.nl
I www.iob.nl

IOB Project nr. 190798 | Blad nr. DO-123-C0211 | Rev. D

Alle door IOB vervaardigde documenten worden, binnen de scope van de opdracht, getoetst aan geldende wet- en regelgeving en worden op basis van product- en klanteisen geverifieerd en gevalideerd. Documenten worden voor oplevering vrijgegeven door bevoegde medewerkers. De processopvolging en documentregistraties bij IOB worden periodiek getoetst door een externe organisatie, overeenkomstig de norm NEN-EN-ISO 9001:2008.
Het auteursrecht berust bij IOB. Niets van deze tekening mag worden aangevuld en/of gewijzigd op welke wijze dan ook, zonder voorafgaande schriftelijke toestemming van de eigenaar. Alle rechten voorbehouden.

I:\BIM_bestanden\190798_IOB_CON_Botterlaan, Kortgene_B22_IOB_GV.rvt

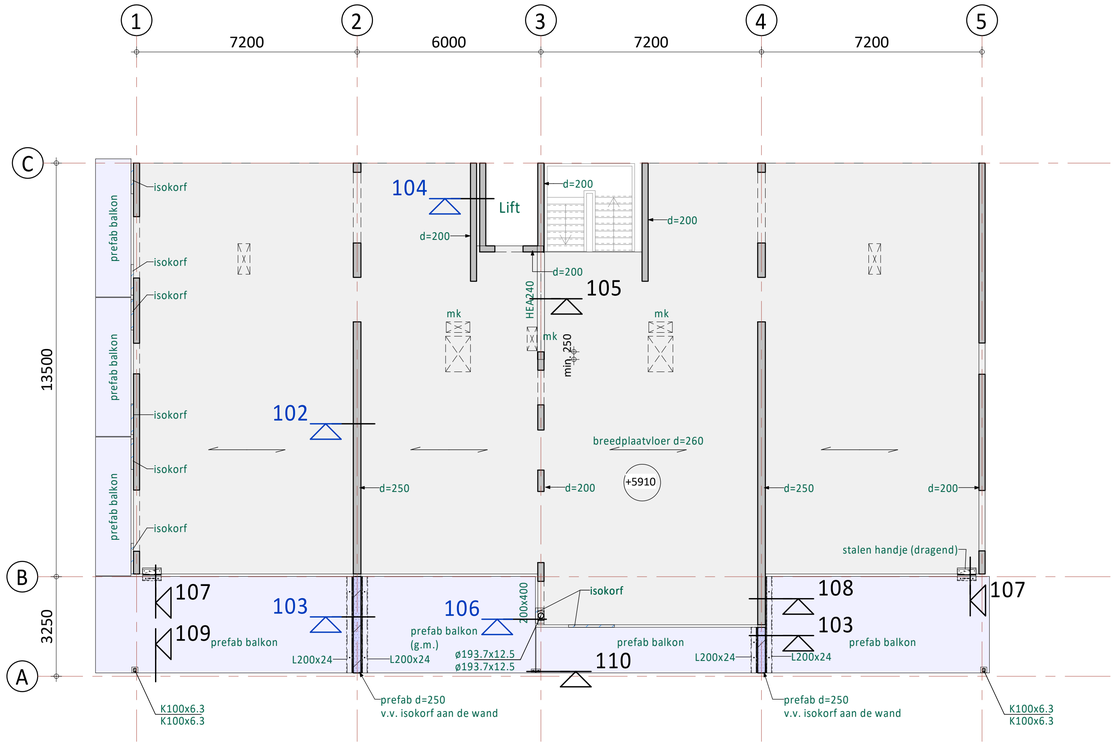

Blok 1

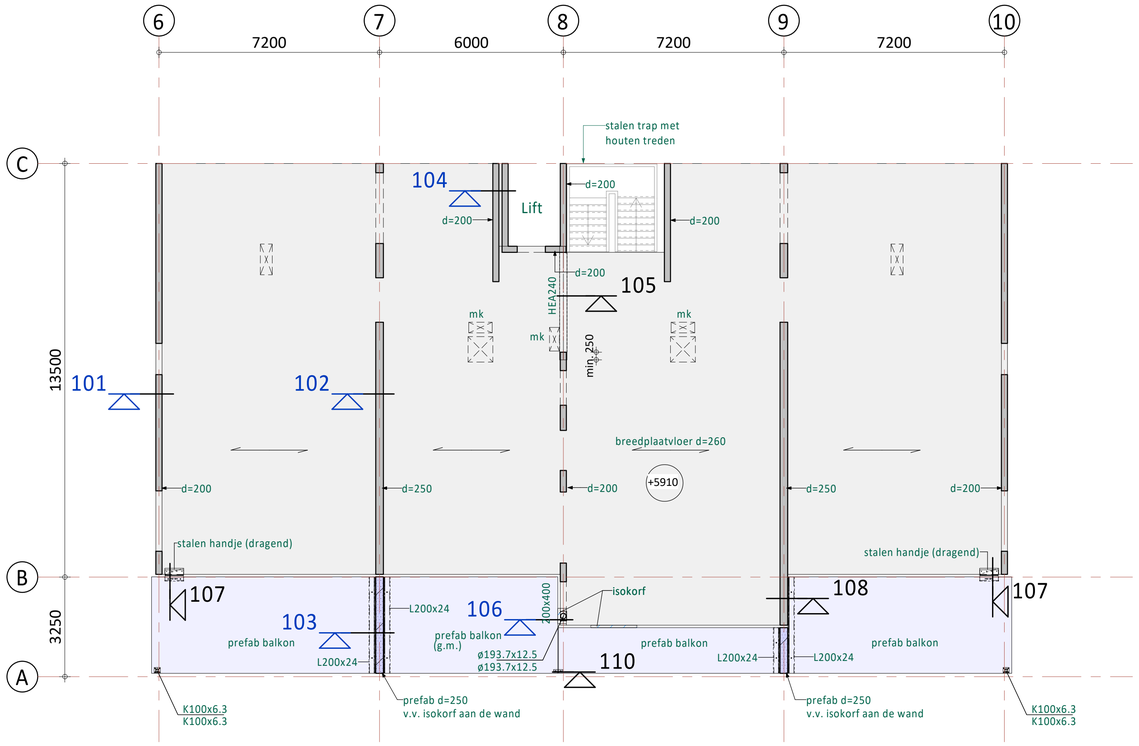

Blok 2

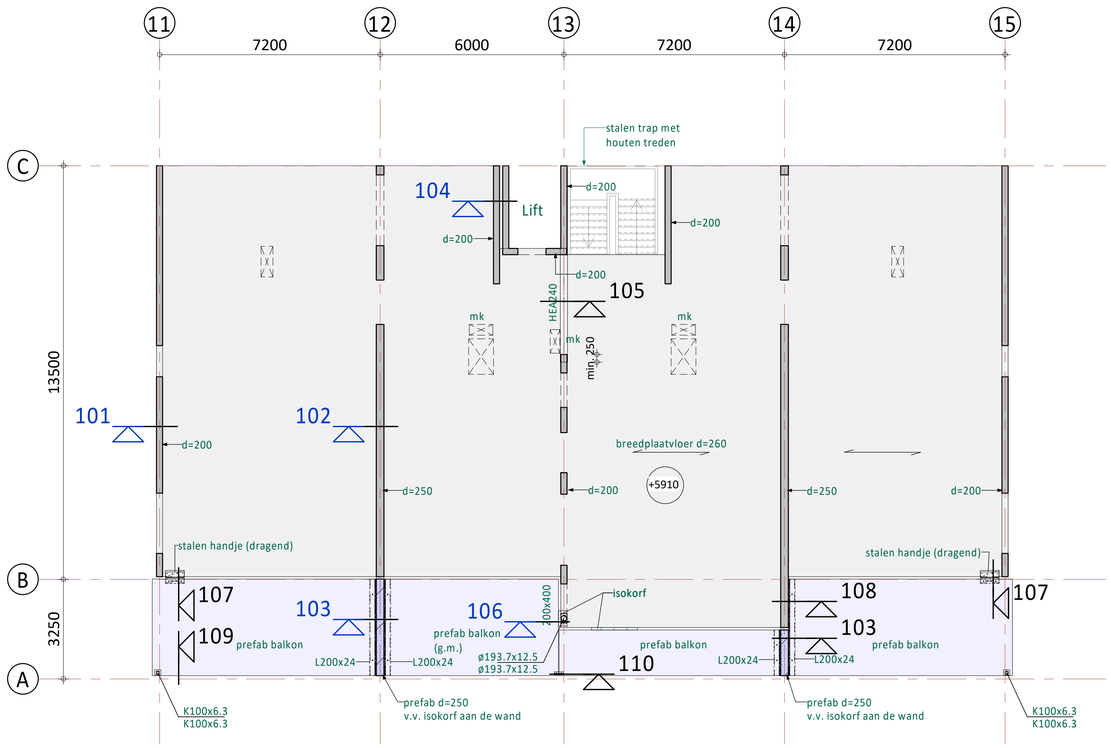

Blok 3

Renvooi:

(tenzij anders aangegeven)

Algemene opmerkingen

Peil = 0 = bk.afgewerkte beg.grondvloer = 1,69m+NAP
vlgs bouwkundig model d.d. 21-09-2022
Peilmaten tov peil = 0
Brandwerendheid hoofddraagconstructie 60min.

Vloeren

Verdiepingen : Breedplaatvloer, d=260mm
dak : Breedplaatvloer, d=260mm

Sparingsgebied, definitieve sparingen vlgs. opgave installateur
Vloersparing

In het werk gestort beton: C30/37 (XC1)
Prefab balkon - (g.m.) = gewichtsbesparende maatregelen n.t.b.

Wanden

In het werk gestort beton,
betonwanden: C20/25 (XC1)
Betonstaalkwaliteit: B 500

Prefab wanden, uitwerking door leverancier

Staalkwaliteit (tenzij anders vermeld)

- Profielstaal S235JR
- Kokers/buizen S275JOH (warmgevormd, geldt ook voor S355)
- Ankers kwaliteit min. 4.6 met haak, thermisch verzinkt (te berekenen door staalleverancier)
- Bouten kwaliteit min. 8.8 elektrolitisch/glans verzinkt (minimaal 2 bouten per verbinding)
- Lassen minimaal a=4mm en a=1/2t (t = kleinste plaatdikte)

Wateraccumulatie

Noodoverstorten vlgs. tekening architect

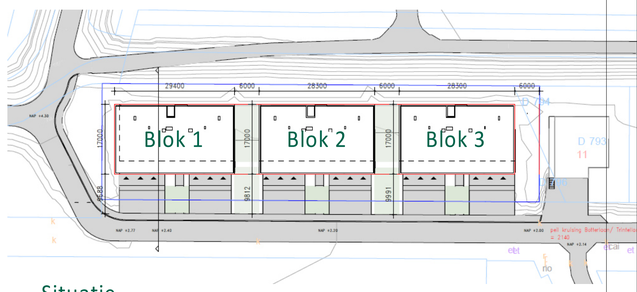

Situatie
(1 : 750)

Rev.	Datum	Omschrijving	Get.	Proj.L.
D	21-11-2022	Aangepast t.b.v. aanvraag omgevingsvergunning	[redacted]	
C	28-09-2022	T.b.v. aanvraag omgevingsvergunning		
B	26-09-2022	Ter controle		
A	23-08-2022	Details toegevoegd		
0	09-06-2022	Blok 2 ter controle		

Opdrachtgever
Carédo comfortwonen
Boerendijk 5A, 4451 RK Heinkenszand

Project
18 appartementen Botterlaan
te Kortgene

Onderdeel
Tweede verdiepingsvloer
Blok 1, 2 en 3

Schaal 1 : 100 | Fase Definitief Ontwerp
Formaat A1 | Status Definitief

iob
de klantgerichte ingenieurs!
Kanaalweg Westzijde 45
Postbus 238
3220 AE Hellevoetsluis
T 088 446 446 2
E info@iob.nl
I www.iob.nl

IOB Project nr. 190798 | Blad nr. DO-123-C0212 | Rev. D

Alle door IOB vervaardigde documenten worden, binnen de scope van de opdracht, getoetst aan geldende wet- en regelgeving en worden op basis van product- en klanteisen geverifieerd en gevalideerd. Documenten worden voor oplevering vrijgegeven door bevoegde medewerkers. De processopvolging en documentregistraties bij IOB worden periodiek getoetst door een externe organisatie, overeenkomstig de norm NEN-EN-ISO 9001:2008.
Het auteursrecht berust bij IOB. Niets van deze tekening mag worden angewuld en/ of gewijzigd op welke wijze dan ook, zonder voorafgaande schriftelijke toestemming van de eigenaar. Alle rechten voorbehouden.

I:\BIM_bestanden\190798_IOB_CON_Botterlaan, Kortgene_B22_IOB_GV.rvt

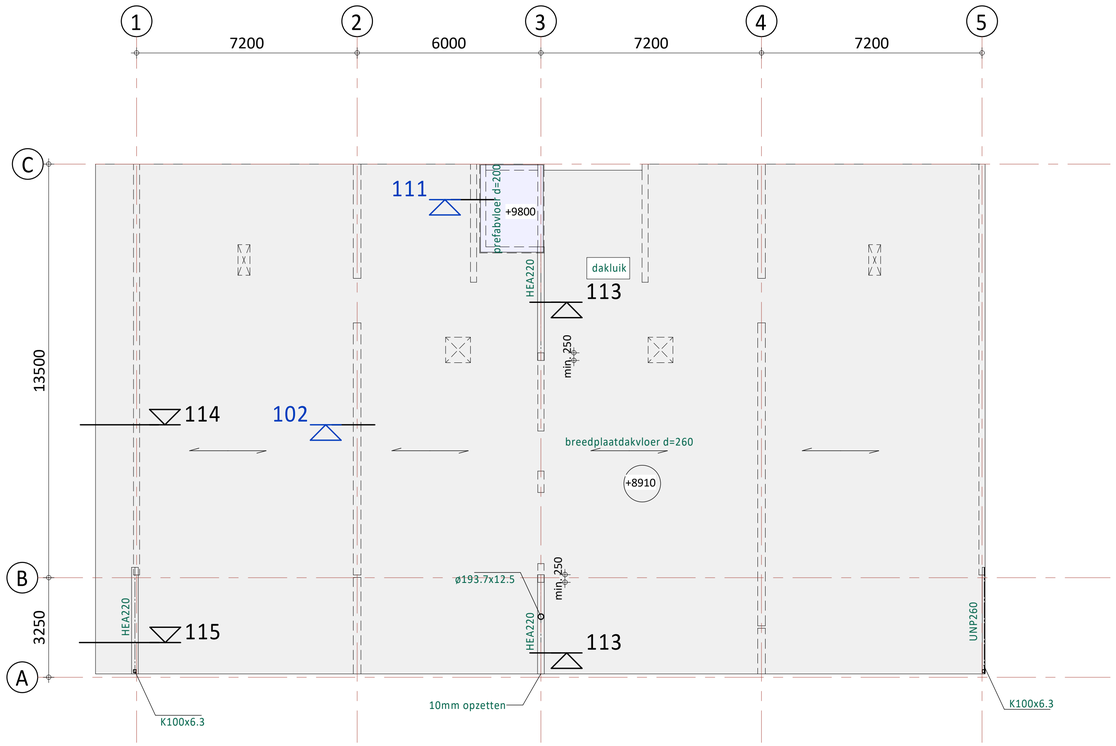

Blok 1

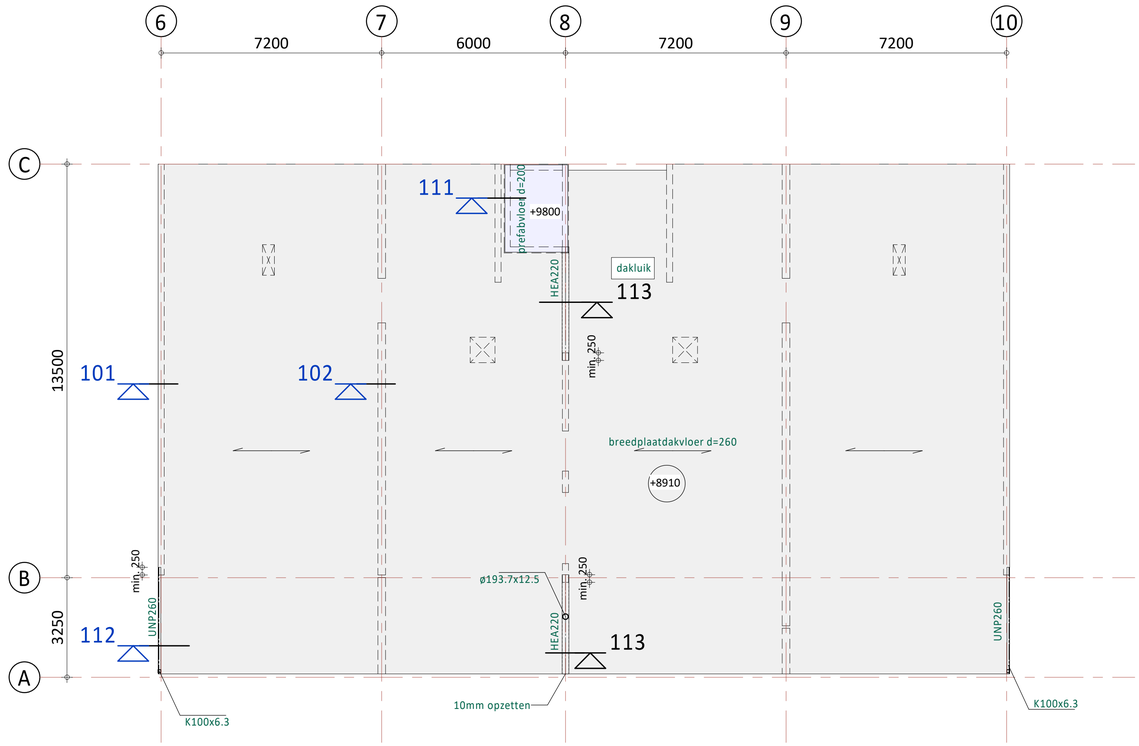

Blok 2

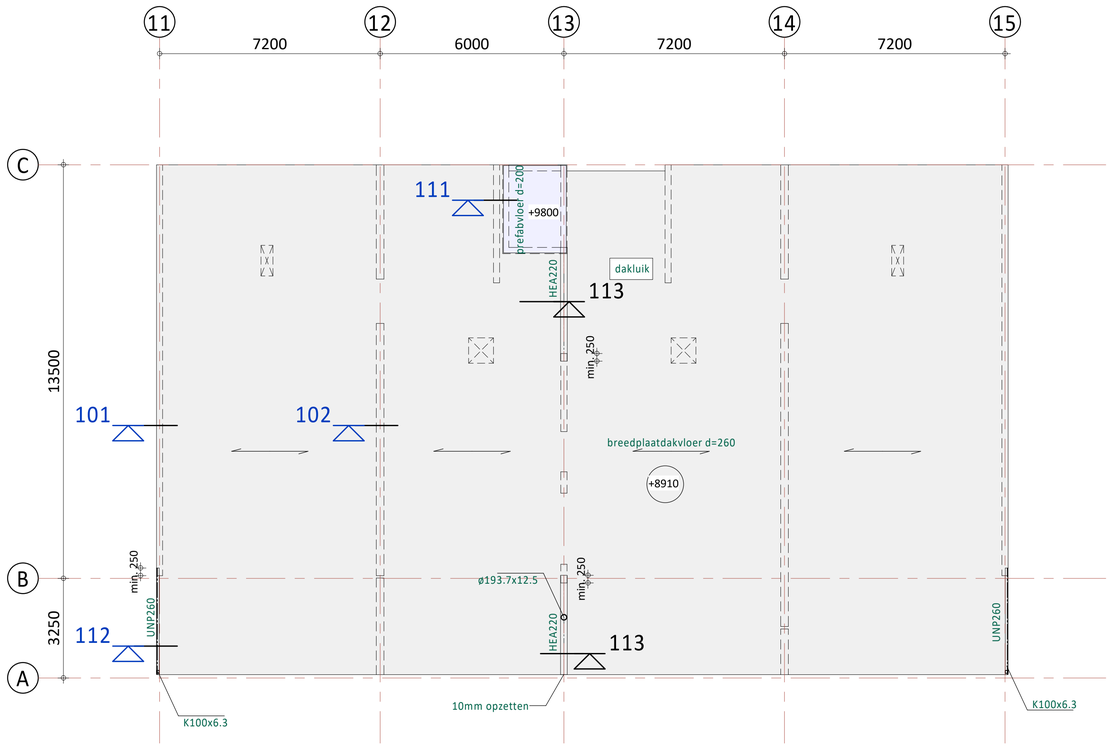

Blok 3

Renvooi:

(tenzij anders aangegeven)

Algemene opmerkingen

Peil = 0 = bk.afgewerkte beg.grondvloer = 1,69m+NAP
vlgs bouwkundig model d.d. 21-09-2022
Peilmaten tov peil = 0
Brandwerendheid hoofddraagconstructie 60min.

Vloeren

Verdiepingen : Breedplaatvloer, d=260mm
dak : Breedplaatvloer, d=260mm

Sparingsgebied, definitieve sparingen vlgs. opgave installateur
Vloersparing

In het werk gestort beton: C30/37 (XC1)
Prefab balkon - (g.m.) = gewichtsbesparende maatregelen n.t.b.

Wanden

In het werk gestort beton,
betonwanden: C20/25 (XC1)
Betonstaalkwaliteit: B 500

Prefab wanden, uitwerking door leverancier

Staalkwaliteit (tenzij anders vermeld)

- Profielstaal S235JR
- Kokers/buizen S275JOH (warmgevormd, geldt ook voor S355)
- Ankers kwaliteit min. 4.6 met haak, thermisch verzinkt (te berekenen door staalleverancier)
- Bouten kwaliteit min. 8.8 elektrolitisch/glans verzinkt (minimaal 2 bouten per verbinding)
- Lassen minimaal a=4mm en a=1/2t (t = kleinste plaatdikte)

Wateraccumulatie

Noodoverstorten vlgs. tekening architect

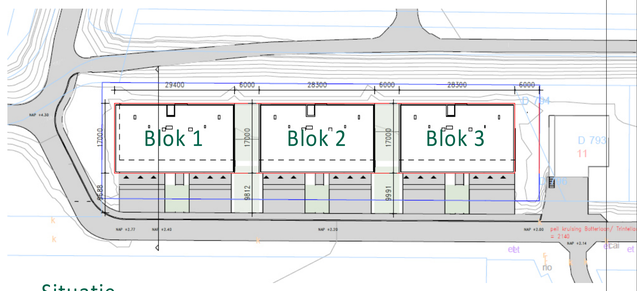

Situatie
(1 : 750)

Rev.	Datum	Omschrijving	Get.	Proj.L.
D	21-11-2022	Aangepast t.b.v. aanvraag omgevingsvergunning	[redacted]	
C	28-09-2022	T.b.v. aanvraag omgevingsvergunning		
B	26-09-2022	Ter controle		
A	23-08-2022	Details toegevoegd		
0	09-06-2022	Blok 2 ter controle		

Opdrachtgever
Carédo comfortwonen
Boerendijk 5A, 4451 RK Heinkenszand

Project
18 appartementen Botterlaan
te Kortgene

Onderdeel
Derde verdiepingsvloer = dak
Blok 1, 2 en 3

Schaal 1 : 100
Fase Definitief Ontwerp
Formaat A1
Status Definitief

iob
de klantgerichte ingenieurs!
Kanaalweg Westzijde 45
Postbus 238
3220 AE Hellevoetsluis
T 088 446 446 2
E info@iob.nl
I www.iob.nl

IOB Project nr. 190798
Blad nr. DO-123-C0213
Rev. D

Alle door IOB vervaardigde documenten worden, binnen de scope van de opdracht, getoetst aan geldende wet- en regelgeving en worden op basis van product- en klanteisen geverifieerd en gevalideerd. Documenten worden voor oplevering vrijgegeven door bevoegde medewerkers. De processopvolging en documentregistraties bij IOB worden periodiek getoetst door een externe organisatie, overeenkomstig de norm NEN-EN-ISO 9001:2008.
Het auteursrecht berust bij IOB. Niets van deze tekening mag worden aangevuld en/of gewijzigd op welke wijze dan ook, zonder voorafgaande schriftelijke toestemming van de eigenaar. Alle rechten voorbehouden.

I:\BIM_bestanden\190798_IOB_CON_Botterlaan_Kortgene_B22_IOB_GV.rvt

Rev.	Datum	Omschrijving	Get.	Proj.L.
C	21-11-2022	Aangepast t.b.v. aanvraag omgevingsvergunning	[redacted]	
B	28-09-2022	T.b.v. aanvraag omgevingsvergunning		
A	26-09-2022	Ter controle		
0	23-08-2022	Ter controle		

Opdrachtgever
Carédo comfortwonen
Boerendijk 5A, 4451 RK Heinkenszand

Project
18 appartementen Botterlaan
te Kortgene

Onderdeel
Details fundering
Blok 1, 2 en 3

Schaal	1 : 20	Fase	Definitief Ontwerp
Formaat	A4	Status	Definitief

dé klantgerichte ingenieurs!
Kanaalweg Westzijde 45
Postbus 238
3220 AE Hellevoetsluis
T 088 446 446 2
E info@iob.nl
I www.iob.nl

IOB Project nr.	Blad nr.	Rev.
190798	DO-123-C0510	C

Alle door IOB vervaardigde documenten worden, binnen de scope van de opdracht, getoetst aan geldende wet- en regelgeving en worden op basis van product- en klanteisen geverifieerd én gevalideerd. Documenten worden voor oplevering vrijgegeven door bevoegde medewerkers. De procesopvolging en documentregistraties bij IOB worden periodiek getoetst door een externe organisatie, overeenkomstig de norm NEN-EN-ISO 9001:2008. Het auteursrecht berust bij IOB. Niets van deze tekening mag worden aangevuld en/ of gewijzigd op welke wijze dan ook, zonder voorafgaande schriftelijke toestemming van de eigenaar. Alle rechten voorbehouden.

Blad nr.	status	detail datum
Detail 01	Definitief	21-11-2022
Detail 02	Definitief	21-11-2022
Detail 03	Definitief	21-11-2022
Detail 04	Definitief	21-11-2022
Detail 05	Definitief	21-11-2022
Detail 06	Definitief	21-11-2022

Blad nr.	status	detail datum

de klantgerichte ingenieurs!
Kanaalweg Westzijde 45
Postbus 238
3220 AE Hellevoetsluis
T 088 4464462
E info@iob.nl
I www.iob.nl

Status : Definitief
Datum : 21-11-2022
Behoort bij: DO-123-C0510

IOB Project nr.
190798

Blad nr.
Stuklijst

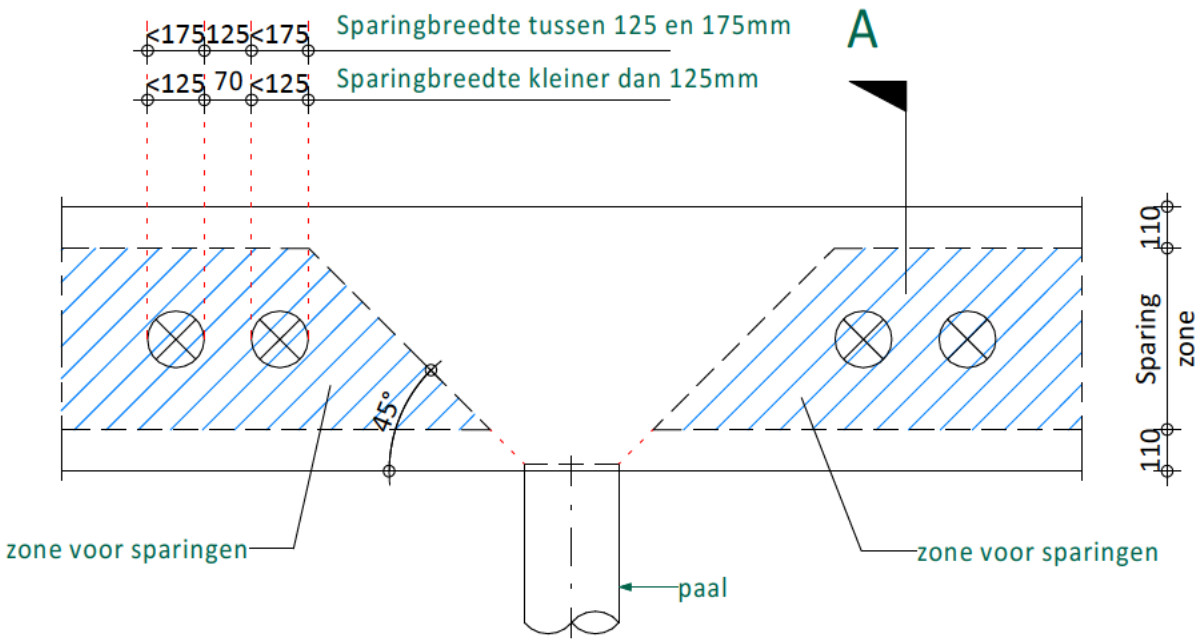

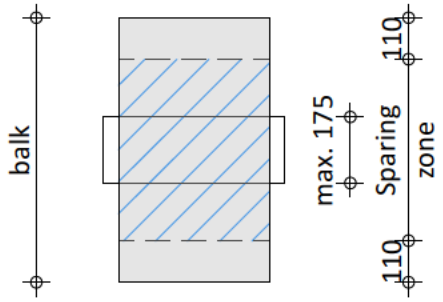

drsn. A

In het gearceerde gebied mogen sparingen worden aangebracht van maximaal ø175 of □175 voor sparingen groter dan ø175 of □175 moet door de constructeur onderzocht worden of deze sparing mogelijk is.

principe toegestane sparingen in funderingsbalk

de klantgerichte ingenieurs
Kanaalweg Westzijde 45
Postbus 238
3220 AE Hellevoetsluis
T 088 4464462
E info@iob.nl
I www.iob.nl

Status : Definitief
Datum : 21-11-2022
Behoort bij: DO-123-C0510

IOB Project nr. 190798

Blad nr. Sparingen

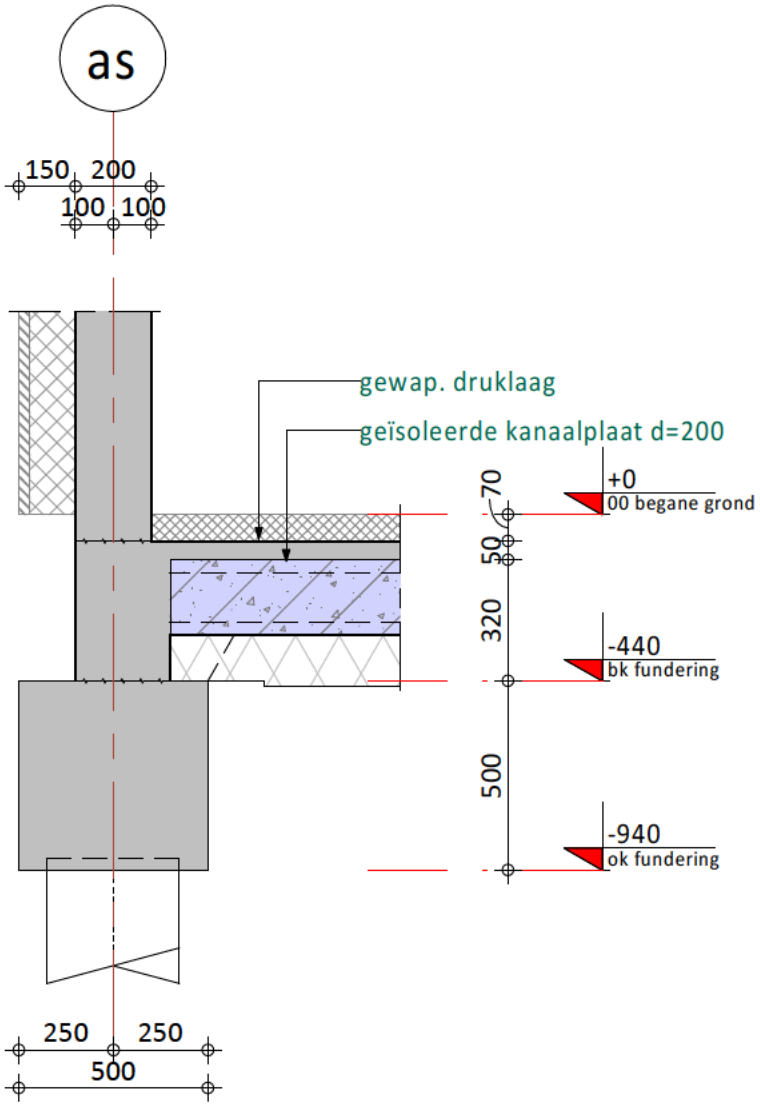

de klantgerichte ingenieurs
Kanaalweg Westzijde 45
Postbus 238
3220 AE Hellevoetsluis
T 088 4464462
E info@iob.nl
I www.iob.nl

Status : Definitief
Datum : 21-11-2022
Behoort bij: DO-123-C0510

IOB Project nr.
190798

Blad nr.
Detail 01

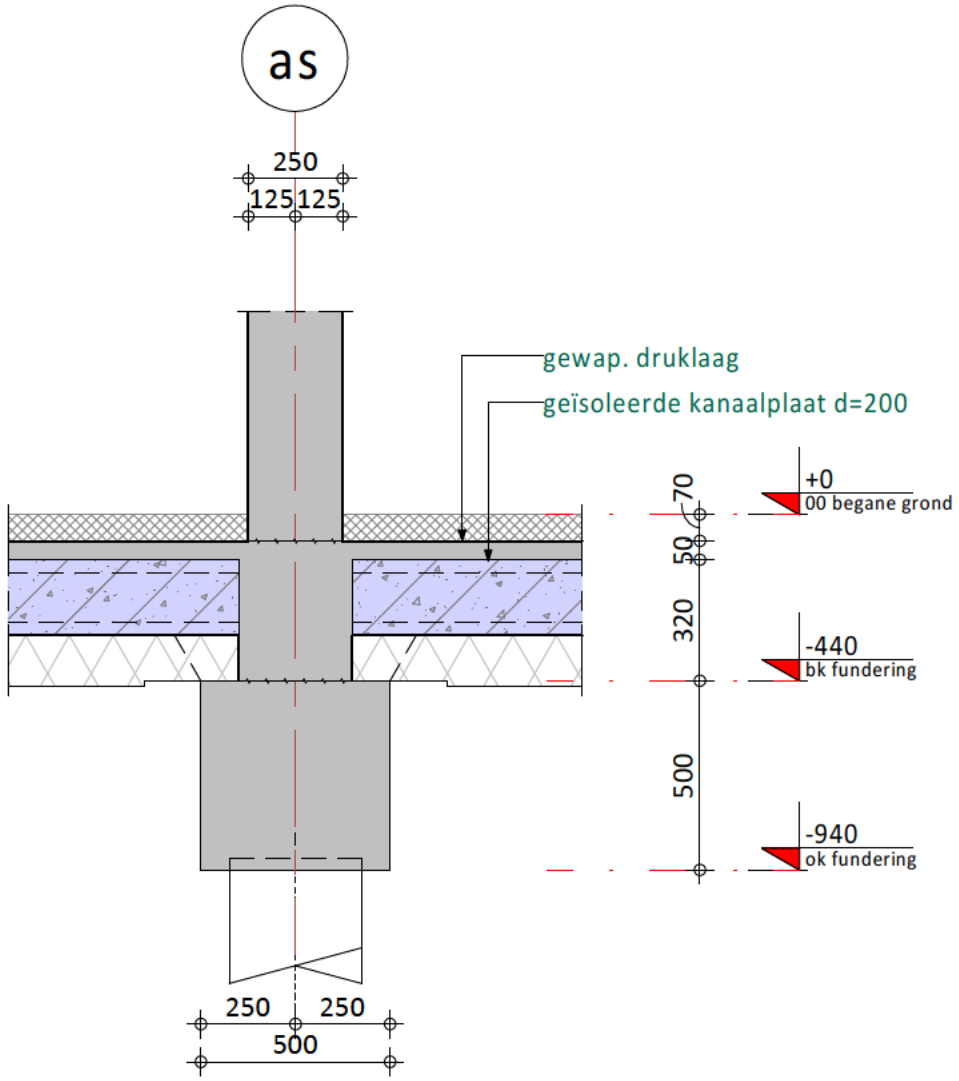

iob de klantgerichte ingenieurs
Kanaalweg Westzijde 45
Postbus 238
3220 AE Hellevoetsluis
T 088 4464462
E info@iob.nl
I www.iob.nl

Status : Definitief
Datum : 21-11-2022
Behoort bij: DO-123-C0510

IOB Project nr.
190798

Blad nr.
Detail 02

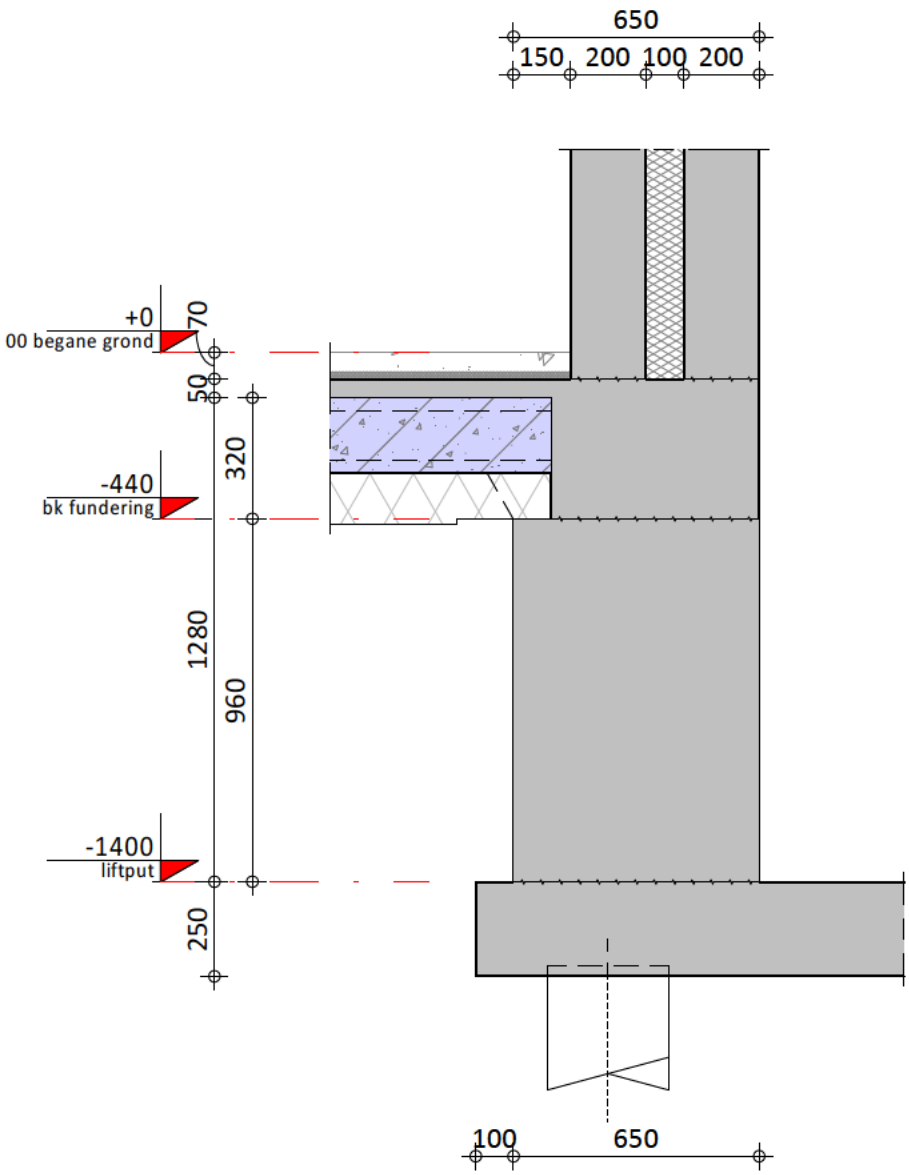

de klantgerichte ingenieurs!
Kanaalweg Westzijde 45
Postbus 238
3220 AE Hellevoetsluis
T 088 4464462
E info@iob.nl
I www.iob.nl

Status : Definitief
Datum : 21-11-2022
Behoort bij: DO-123-C0510

IOB Project nr.
190798

Blad nr.
Detail 03

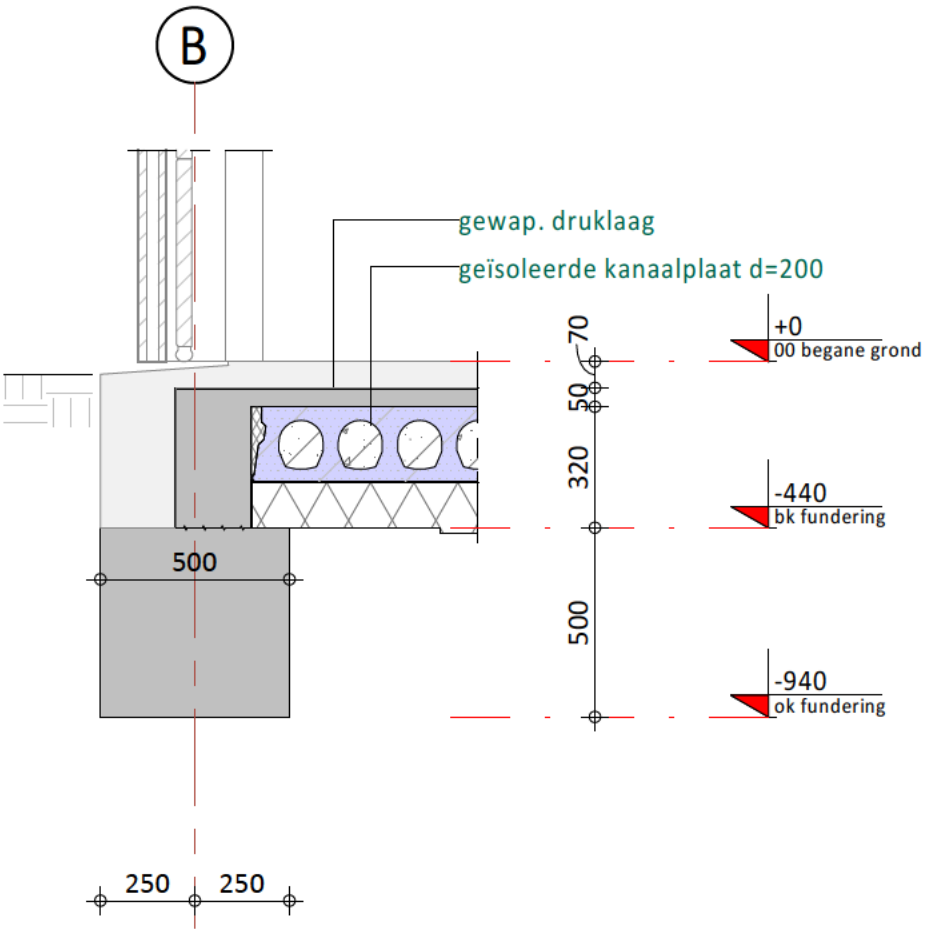

de klantgerichte ingenieurs
Kanaalweg Westzijde 45
Postbus 238
3220 AE Hellevoetsluis
T 088 4464462
E info@iob.nl
I www.iob.nl

Status : Definitief
Datum : 21-11-2022
Behoort bij: DO-123-C0510

IOB Project nr.
190798

Blad nr.
Detail 04

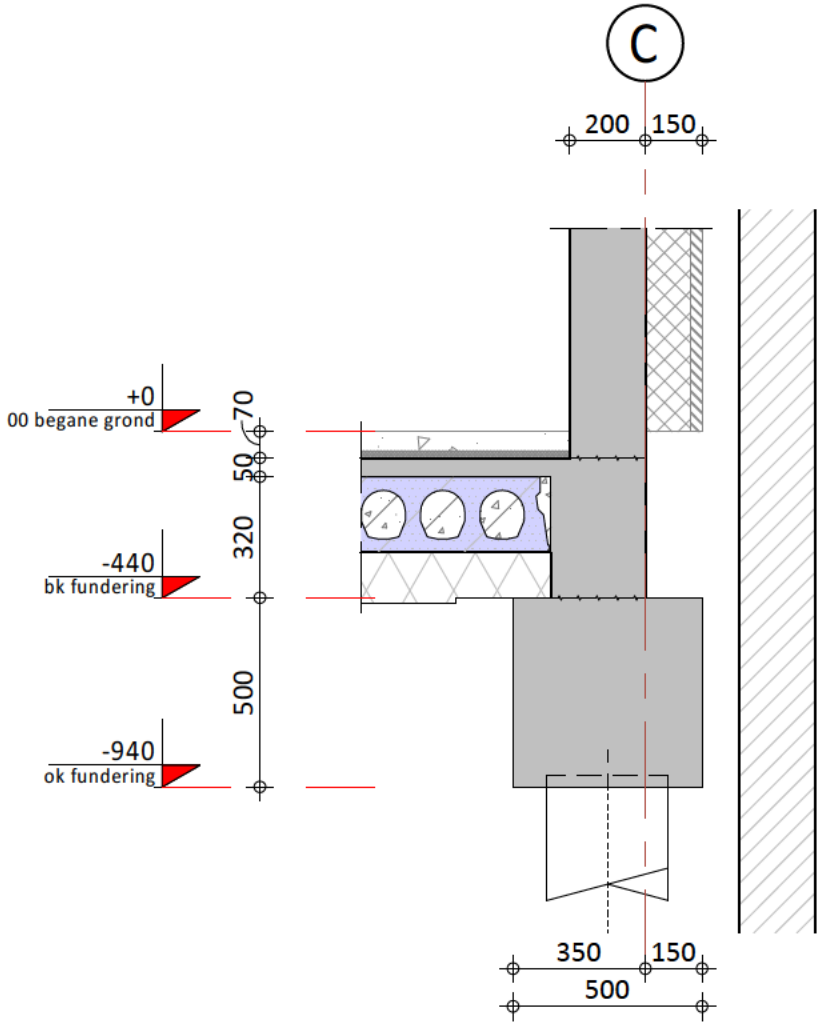

de klantgerichte ingenieurs
Kanaalweg Westzijde 45
Postbus 238
3220 AE Hellevoetsluis
T 088 4464462
E info@iob.nl
I www.iob.nl

Status : Definitief
Datum : 21-11-2022
Behoort bij: DO-123-C0510

IOB Project nr.
190798

Blad nr.
Detail 05

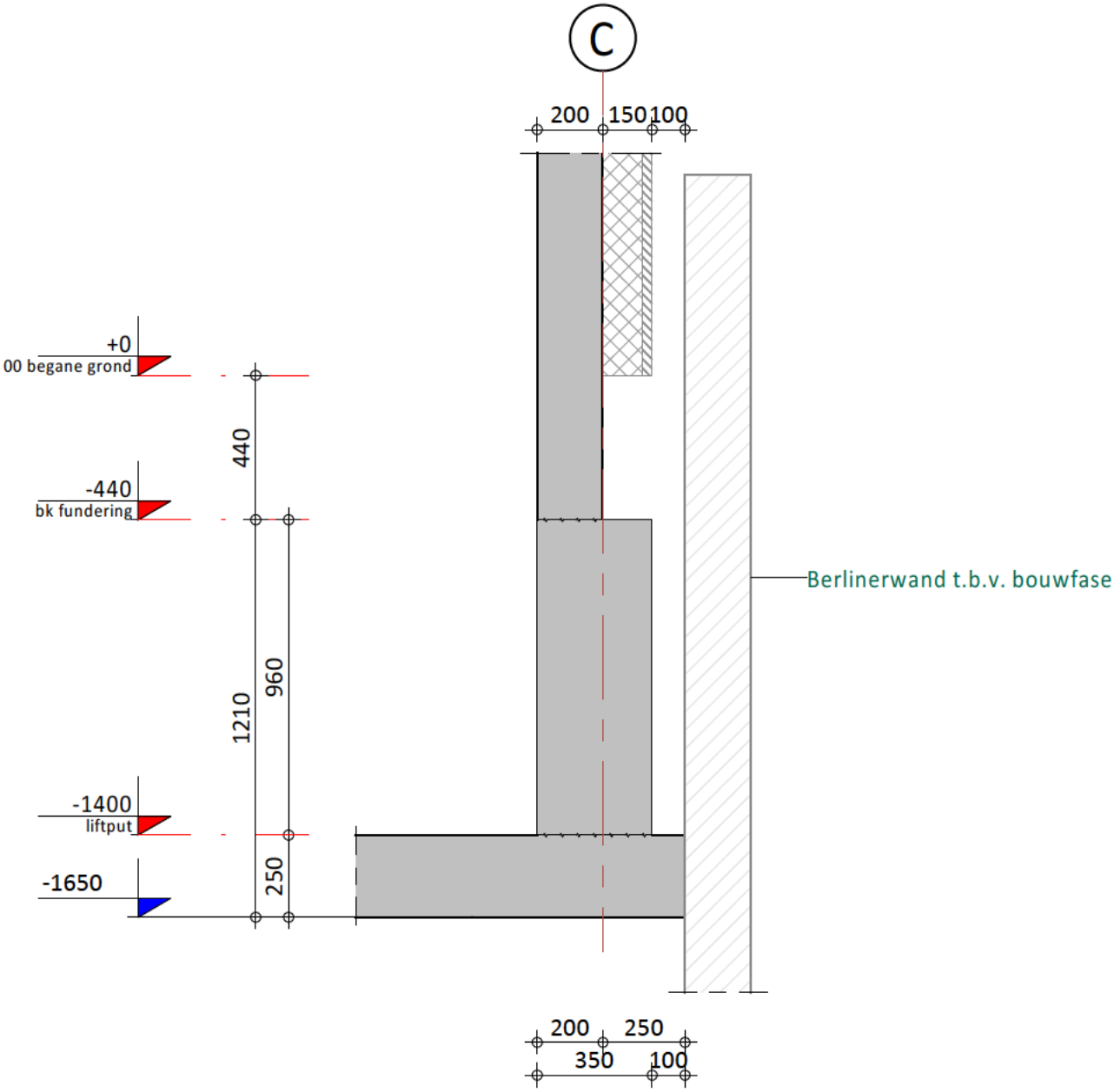

de klantgerichte ingenieurs
Kanaalweg Westzijde 45
Postbus 238
3220 AE Hellevoetsluis
T 088 4464462
E info@iob.nl
I www.iob.nl

Status : Definitief
Datum : 21-11-2022
Behoort bij: DO-123-C0510

IOB Project nr.
190798

Blad nr.
Detail 06

Rev.	Datum	Omschrijving	Get.	Proj.L.
C	21-11-2022	Aangepast t.b.v. aanvraag omgevingsvergunning	[redacted]	
B	28-09-2022	T.b.v. aanvraag omgevingsvergunning		
A	26-09-2022	Ter controle		
0	23-08-2022	Ter controle		

Opdrachtgever
Carédo comfortwonen
Boerendijk 5A, 4451 RK Heinkenszand

Project
18 appartementen Botterlaan
te Kortgene

Onderdeel
Details verdiepingen
Blok 1, 2 en 3

Schaal	1:20	Fase	Definitief Ontwerp
Formaat	A4	Status	Definitief

dé klantgerichte ingenieurs!
Kanaalweg Westzijde 45
Postbus 238
3220 AE Hellevoetsluis
T 088 446 446 2
E info@iob.nl
I www.iob.nl

IOB Project nr.	Blad nr.	Rev.
190798	DO-123-C0511	C

Alle door IOB vervaardigde documenten worden, binnen de scope van de opdracht, getoetst aan geldende wet- en regelgeving en worden op basis van product- en klanteisen geverifieerd én gevalideerd. Documenten worden voor oplevering vrijgegeven door bevoegde medewerkers. De procesopvolging en documentregistraties bij IOB worden periodiek getoetst door een externe organisatie, overeenkomstig de norm NEN-EN-ISO 9001:2008. Het auteursrecht berust bij IOB. Niets van deze tekening mag worden aangevuld en/ of gewijzigd op welke wijze dan ook, zonder voorafgaande schriftelijke toestemming van de eigenaar. Alle rechten voorbehouden.

Blad nr.	Status	detail datum
Detail 101	Definitief	21-11-2022
Detail 102	Definitief	21-11-2022
Detail 103	Definitief	21-11-2022
Detail 104	Definitief	21-11-2022
Detail 105	Definitief	21-11-2022
Detail 106	Definitief	21-11-2022
Detail 107	Definitief	21-11-2022
Detail 108	Definitief	21-11-2022
Detail 109	Definitief	21-11-2022
Detail 110	Definitief	21-11-2022
Detail 111	Definitief	21-11-2022
Detail 112	Definitief	21-11-2022
Detail 113	Definitief	21-11-2022
Detail 114	Definitief	21-11-2022
Detail 115	Definitief	21-11-2022

Blad nr.	Status	detail datum

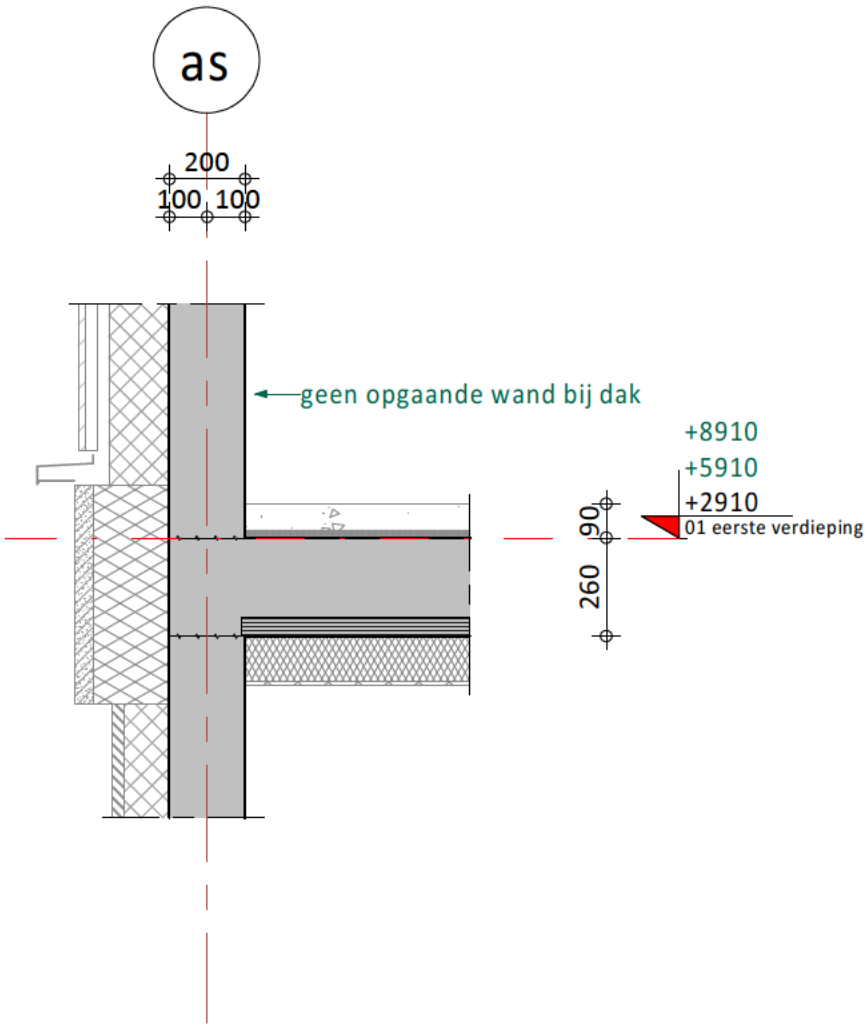

de klantgerichte ingenieurs
Kanaalweg Westzijde 45
Postbus 238
3220 AE Hellevoetsluis
T 088 4464462
E info@iob.nl
I www.iob.nl

Status : Definitief
Datum : 21-11-2022
Behoort bij: DO-123-C0511

IOB Project nr.
190798

Blad nr.
Detail 101

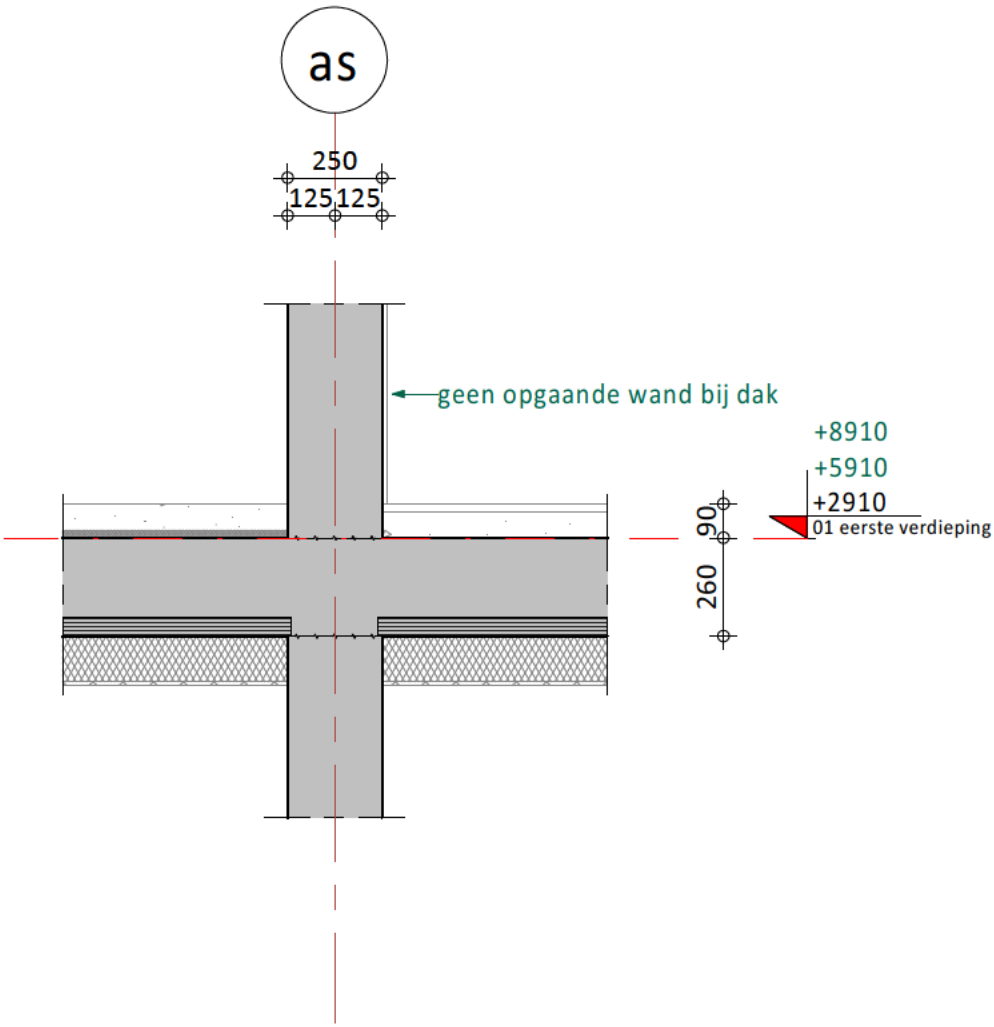

de klantgerichte ingenieurs
Kanaalweg Westzijde 45
Postbus 238
3220 AE Hellevoetsluis
T 088 4464462
E info@iob.nl
I www.iob.nl

Status : Definitief
Datum : 21-11-2022
Behoort bij: DO-123-C0511

IOB Project nr.
190798

Blad nr.
Detail 102

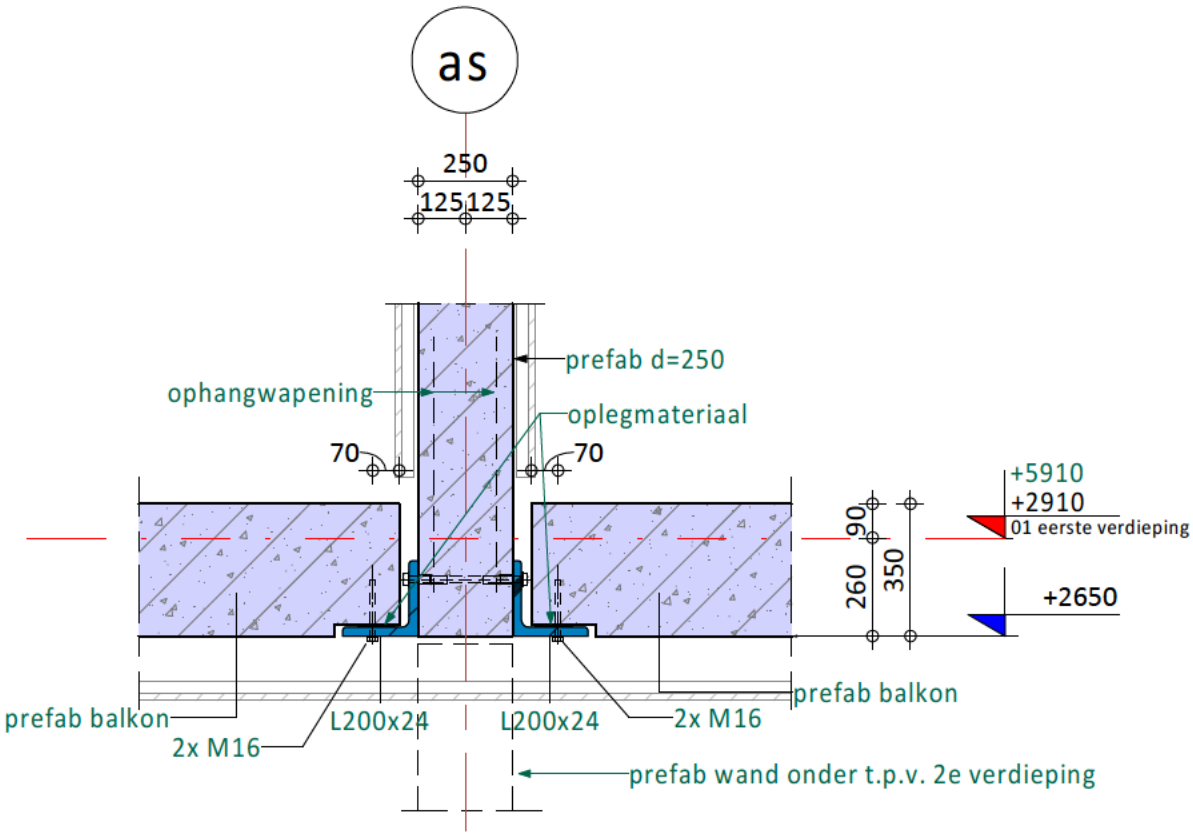

de klantgerichte ingenieurs
Kanaalweg Westzijde 45
Postbus 238
3220 AE Hellevoetsluis
T 088 4464462
E info@iob.nl
I www.iob.nl

Status : Definitief
Datum : 21-11-2022
Behoort bij: DO-123-C0511

IOB Project nr.
190798

Blad nr.
Detail 103

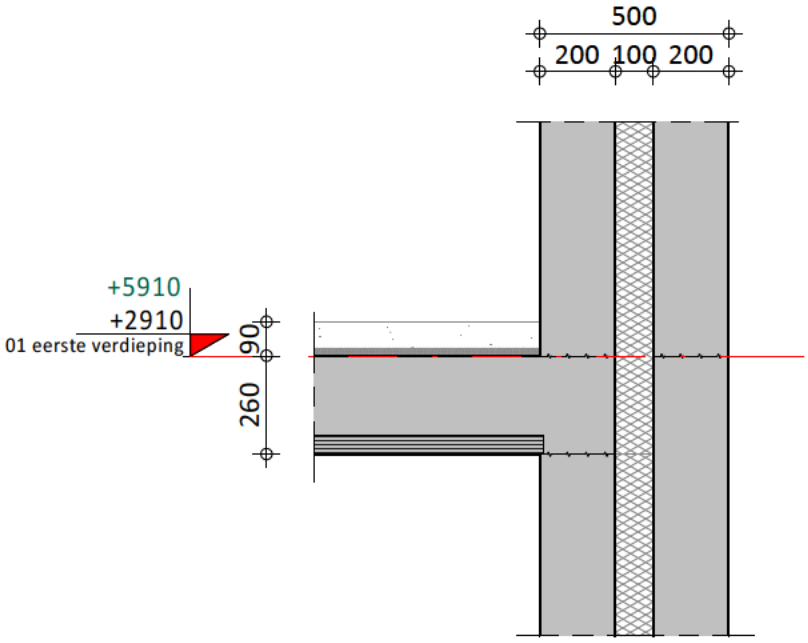

de klantgerichte ingenieurs
Kanaalweg Westzijde 45
Postbus 238
3220 AE Hellevoetsluis
T 088 4464462
E info@iob.nl
I www.iob.nl

Status : Definitief
Datum : 21-11-2022
Behoort bij: DO-123-C0511

IOB Project nr.
190798

Blad nr.
Detail 104

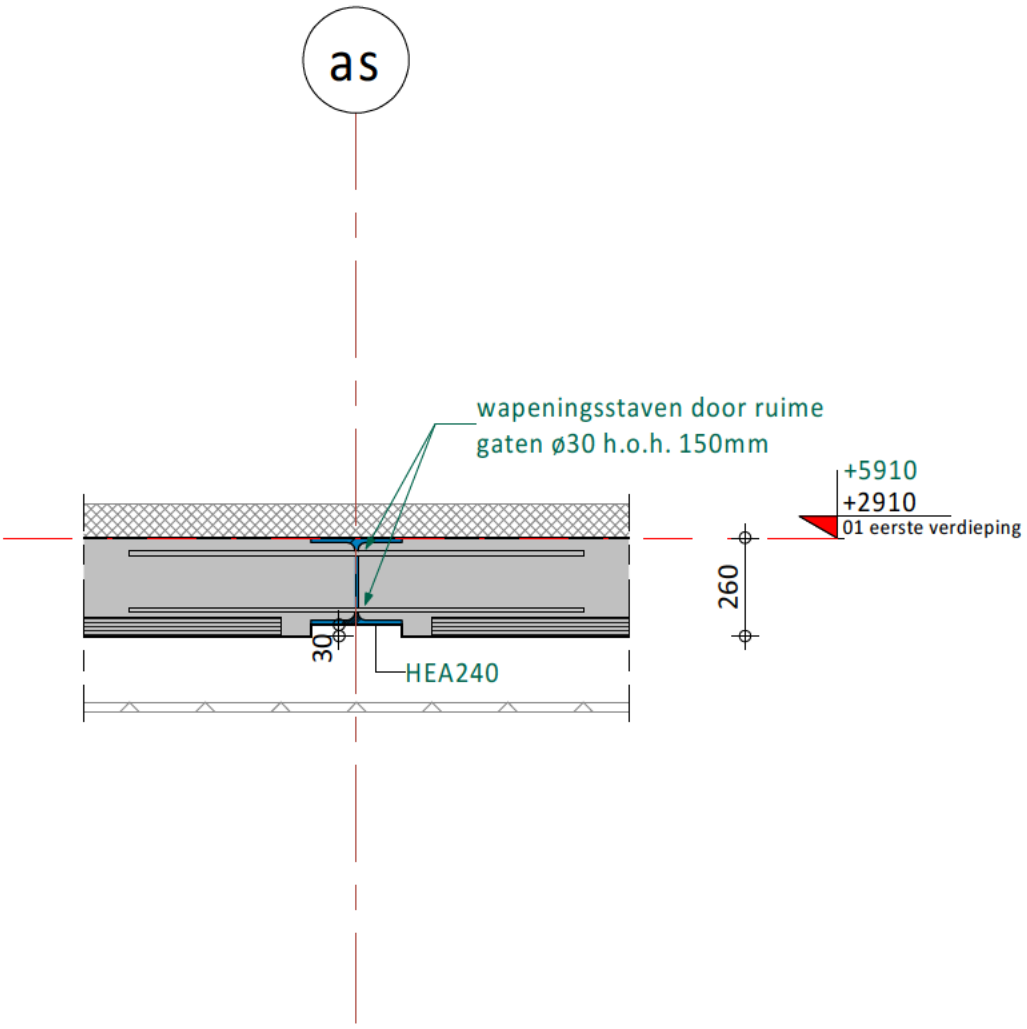

de klantgerichte ingenieurs
Kanaalweg Westzijde 45
Postbus 238
3220 AE Hellevoetsluis
T 088 4464462
E info@iob.nl
I www.iob.nl

Status : Definitief
Datum : 21-11-2022
Behoort bij: DO-123-C0511

IOB Project nr.
190798

Blad nr.
Detail 105

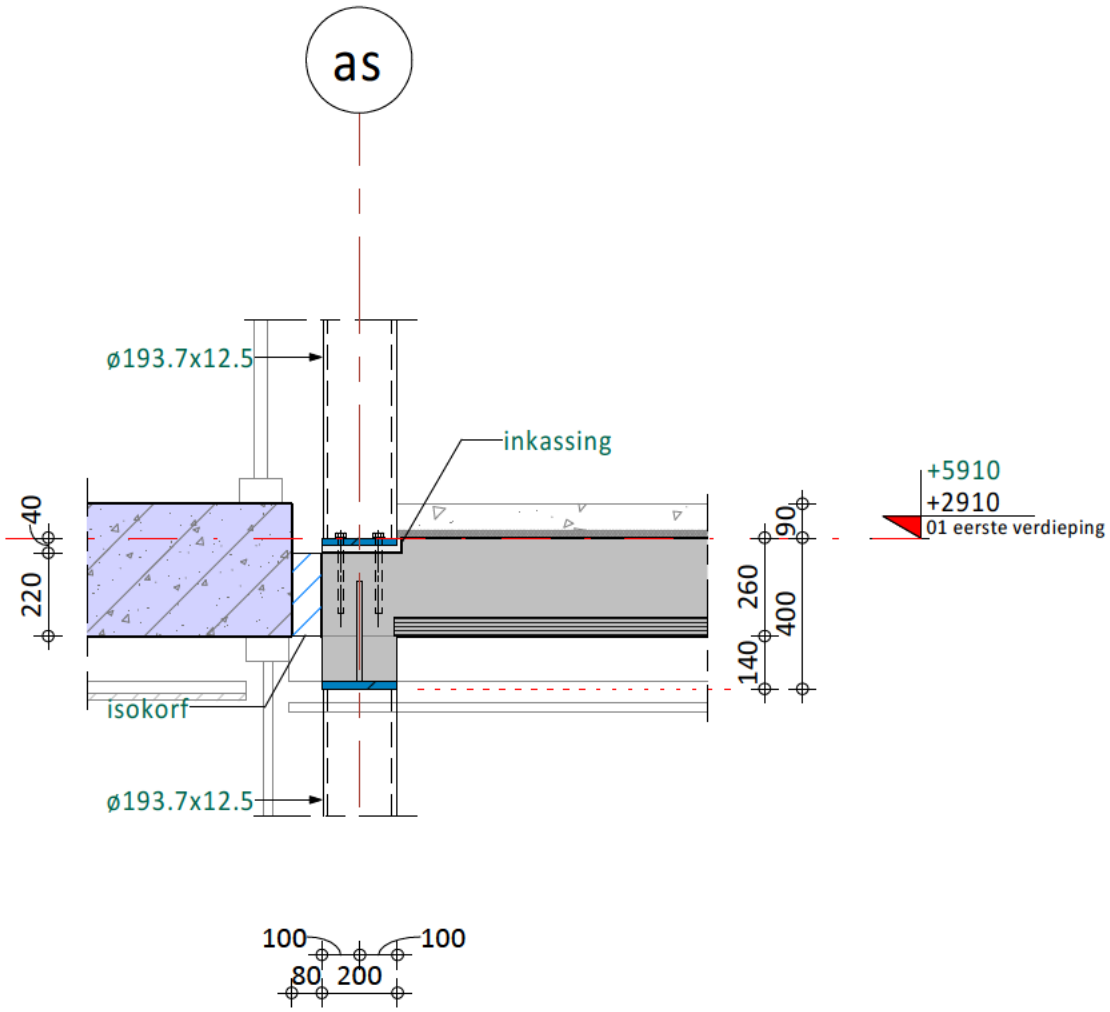

de klantgerichte ingenieurs
Kanaalweg Westzijde 45
Postbus 238
3220 AE Hellevoetsluis
T 088 4464462
E info@iob.nl
I www.iob.nl

Status : Definitief
Datum : 21-11-2022
Behoort bij: DO-123-C0511

IOB Project nr.
190798

Blad nr.
Detail 106

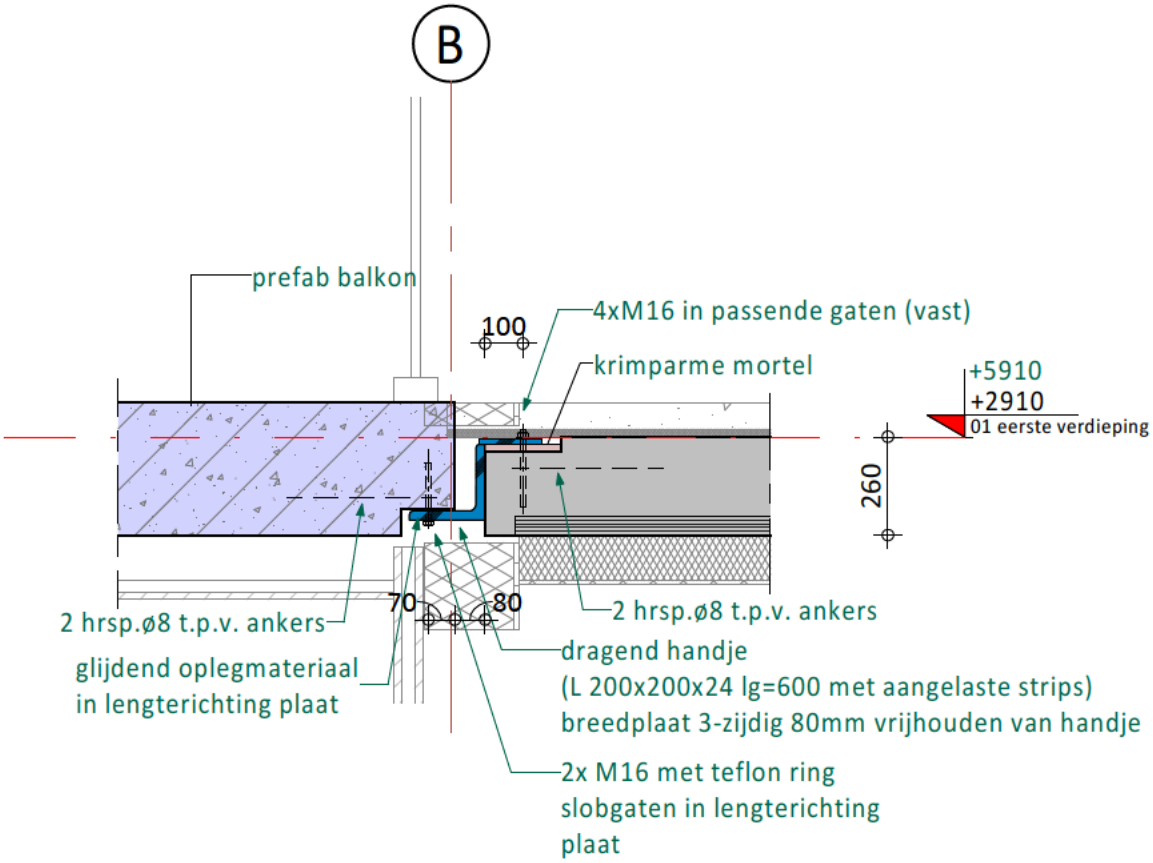

de klantgerichte ingenieurs
Kanaalweg Westzijde 45
Postbus 238
3220 AE Hellevoetsluis
T 088 4464462
E info@iob.nl
I www.iob.nl

Status : Definitief
Datum : 21-11-2022
Behoort bij: DO-123-C0511

IOB Project nr.
190798

Blad nr.
Detail 107

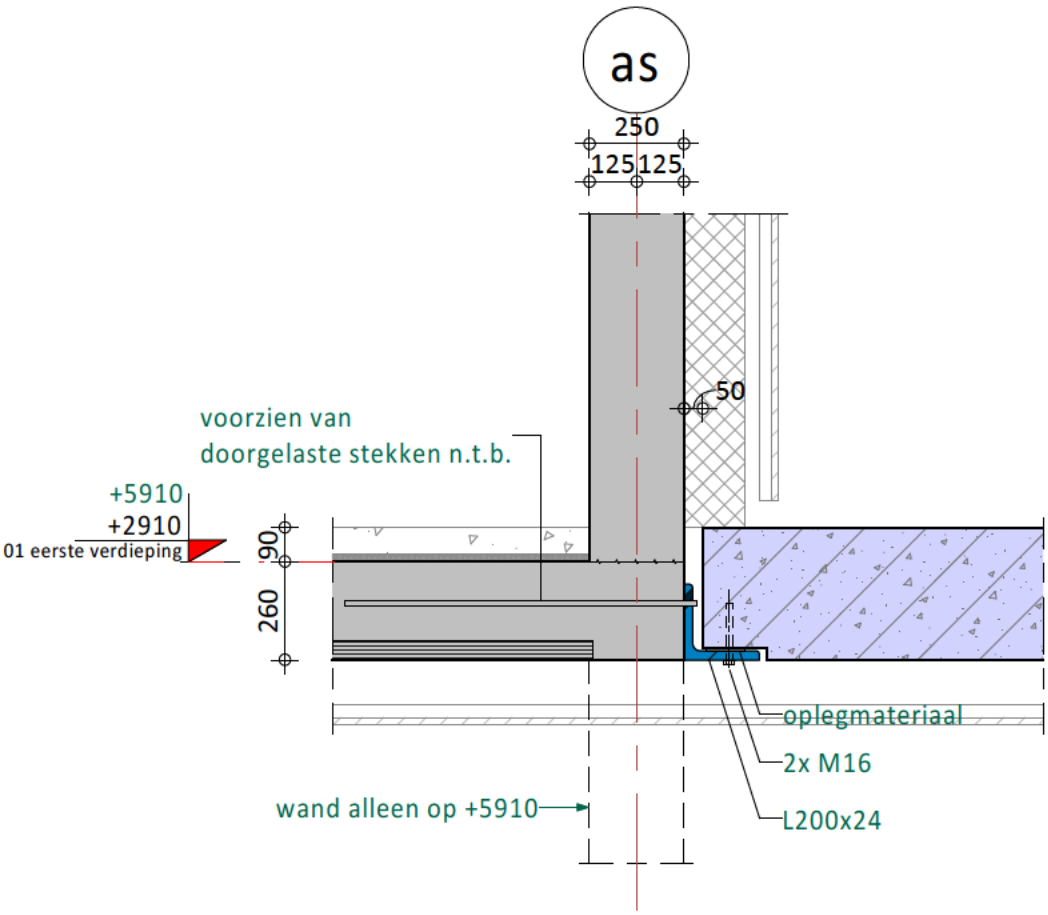

de klantgerichte ingenieurs
Kanaalweg Westzijde 45
Postbus 238
3220 AE Hellevoetsluis
T 088 4464462
E info@iob.nl
I www.iob.nl

Status : Definitief
Datum : 21-11-2022
Behoort bij: DO-123-C0511

IOB Project nr.
190798

Blad nr.
Detail 108

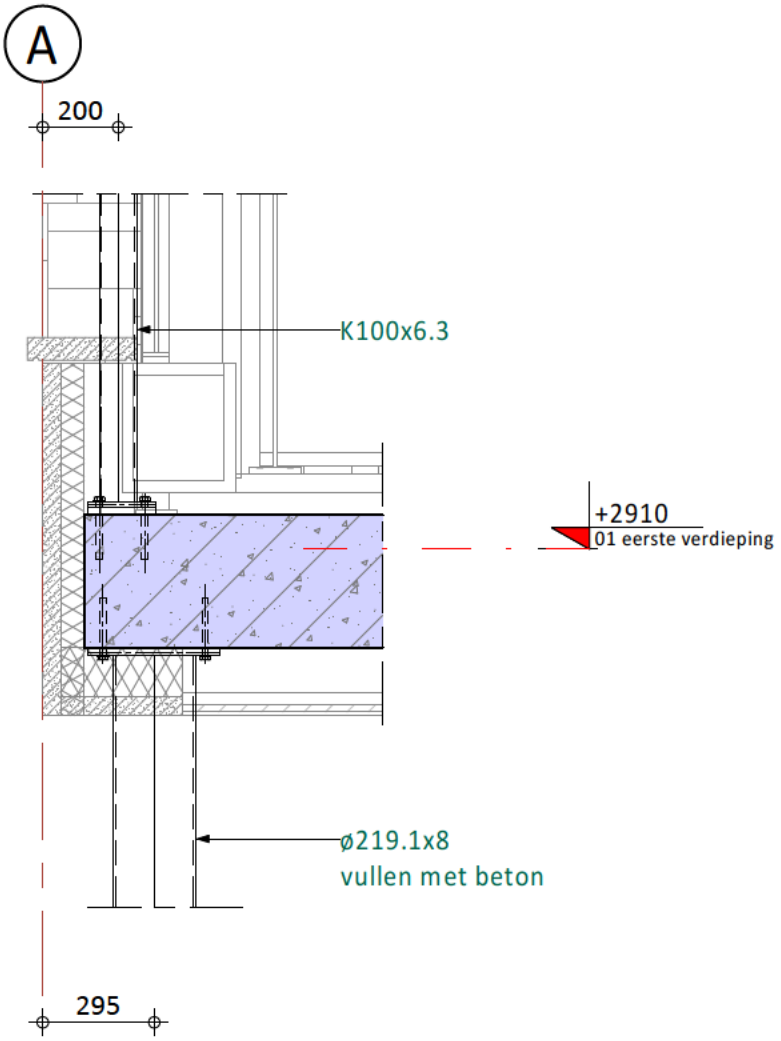

de klantgerichte ingenieurs
Kanaalweg Westzijde 45
Postbus 238
3220 AE Hellevoetsluis
T 088 4464462
E info@iob.nl
I www.iob.nl

Status : Definitief
Datum : 21-11-2022
Behoort bij: DO-123-C0511

IOB Project nr.
190798

Blad nr.
Detail 109

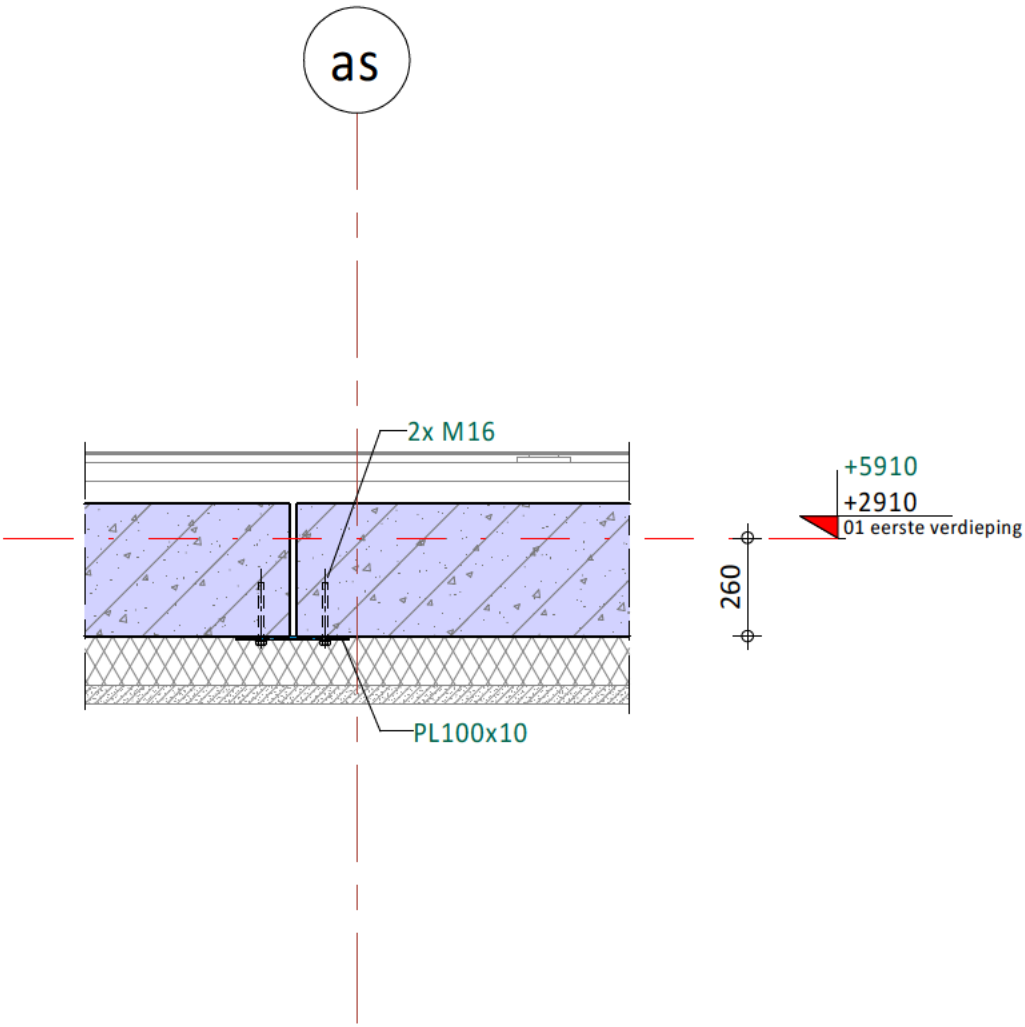

de klantgerichte ingenieurs
Kanaalweg Westzijde 45
Postbus 238
3220 AE Hellevoetsluis
T 088 4464462
E info@iob.nl
I www.iob.nl

Status : Definitief
Datum : 21-11-2022
Behoort bij: DO-123-C0511

IOB Project nr.
190798

Blad nr.
Detail 110

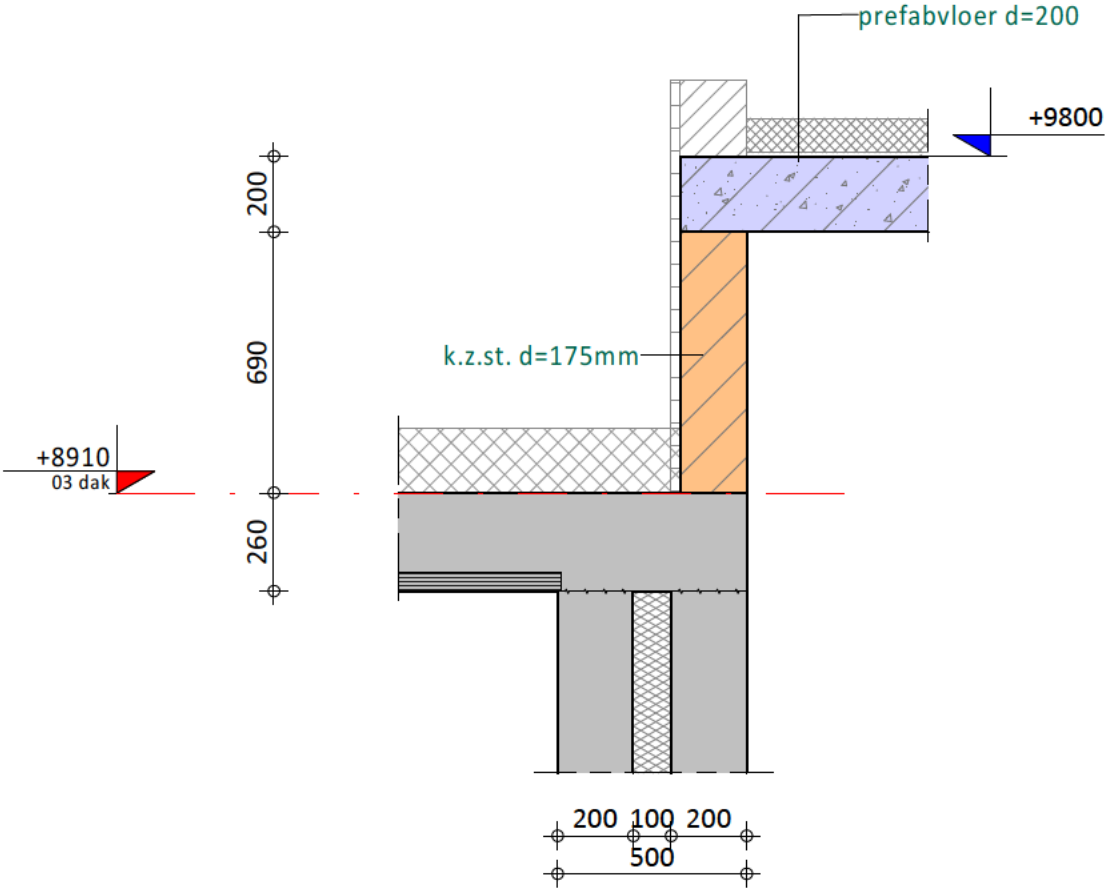

de klantgerichte ingenieurs
Kanaalweg Westzijde 45
Postbus 238
3220 AE Hellevoetsluis
T 088 4464462
E info@iob.nl
I www.iob.nl

Status : Definitief
Datum : 21-11-2022
Behoort bij: DO-123-C0511

IOB Project nr.
190798

Blad nr.
Detail 111

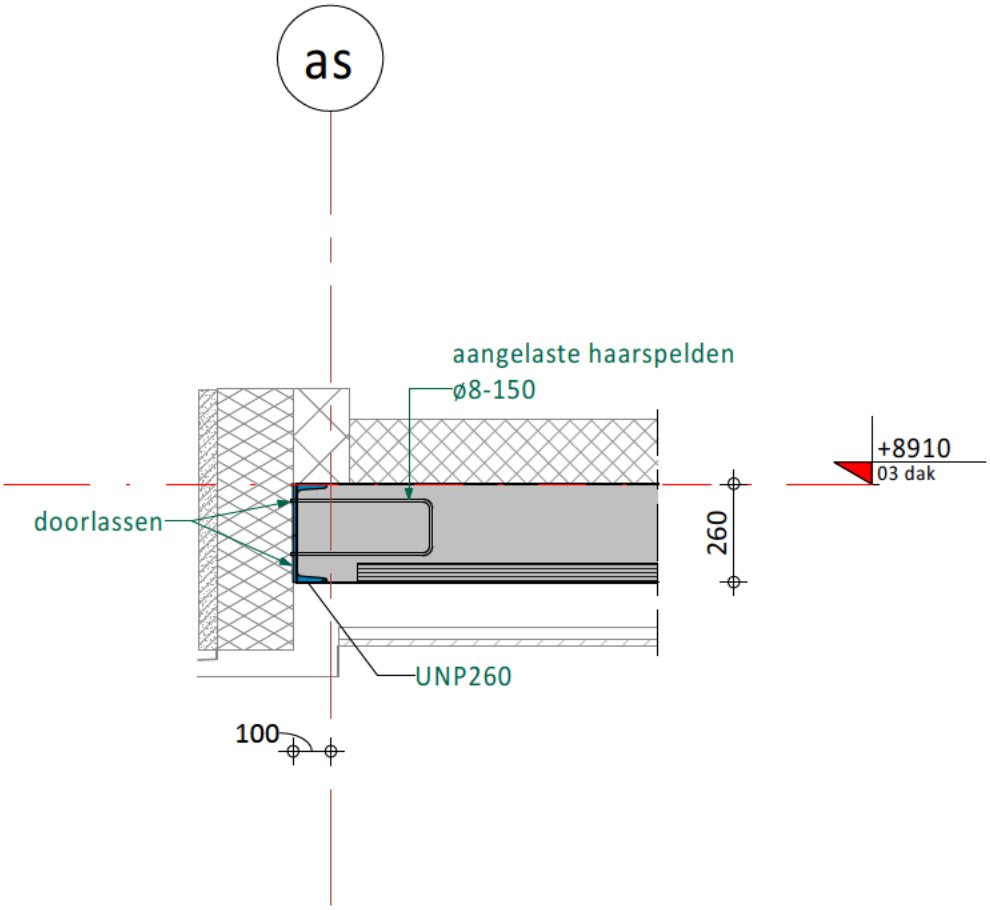

de klantgerichte ingenieurs
Kanaalweg Westzijde 45
Postbus 238
3220 AE Hellevoetsluis
T 088 4464462
E info@iob.nl
I www.iob.nl

Status : Definitief
Datum : 21-11-2022
Behoort bij: DO-123-C0511

IOB Project nr.
190798

Blad nr.
Detail 112

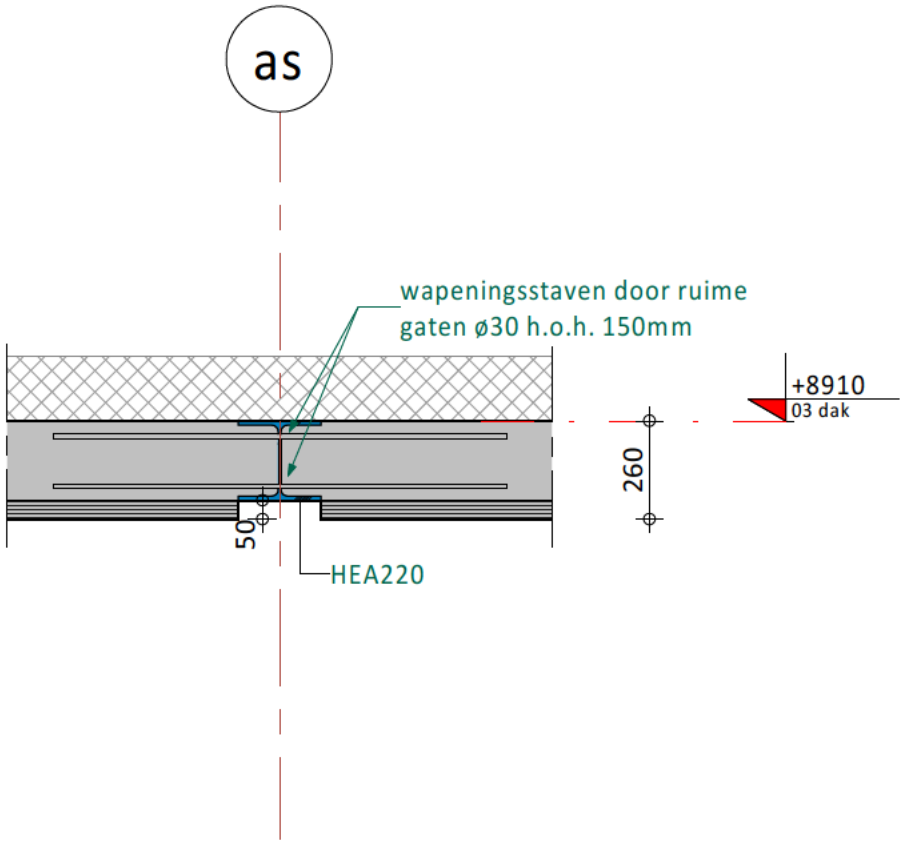

de klantgerichte ingenieurs
Kanaalweg Westzijde 45
Postbus 238
3220 AE Hellevoetsluis
T 088 4464462
E info@iob.nl
I www.iob.nl

Status : Definitief
Datum : 21-11-2022
Behoort bij: DO-123-C0511

IOB Project nr.
190798

Blad nr.
Detail 113

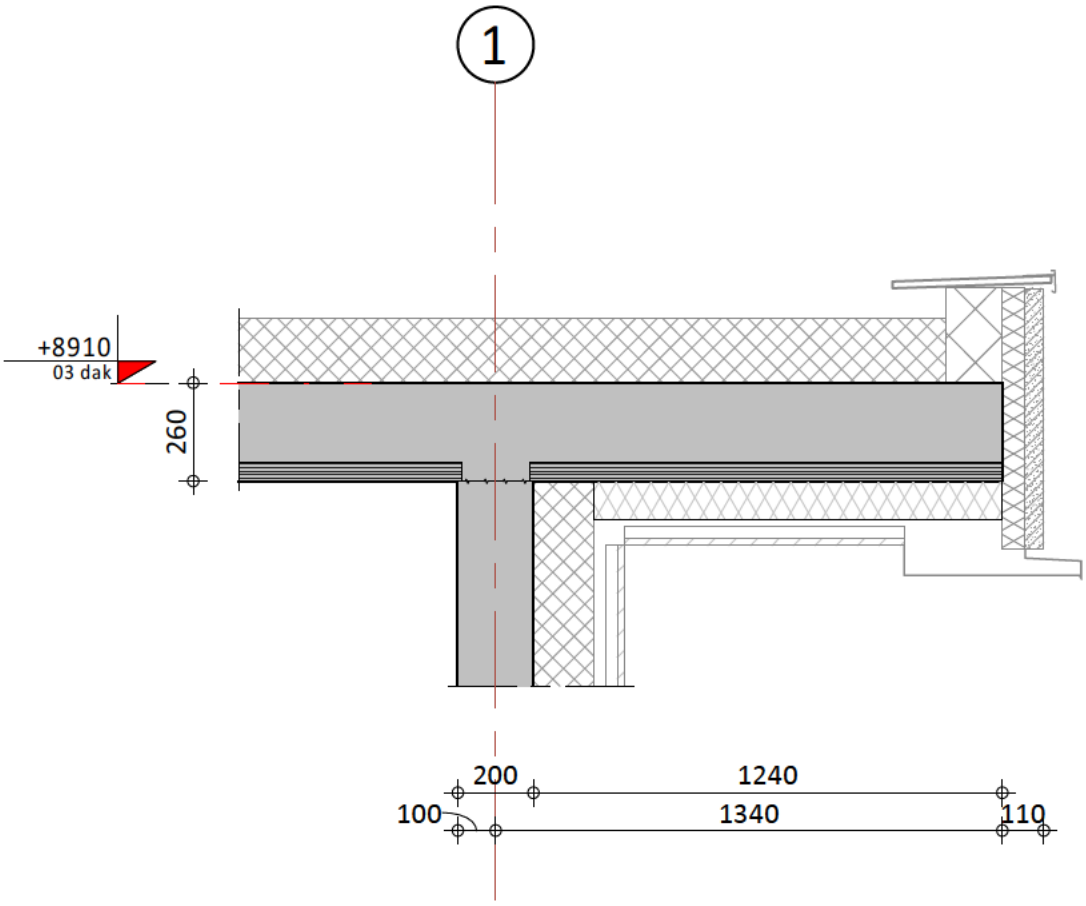

de klantgerichte ingenieurs
Kanaalweg Westzijde 45
Postbus 238
3220 AE Hellevoetsluis
T 088 4464462
E info@iob.nl
I www.iob.nl

Status : Definitief
Datum : 21-11-2022
Behoort bij: DO-123-C0511

IOB Project nr.
190798

Blad nr.
Detail 114

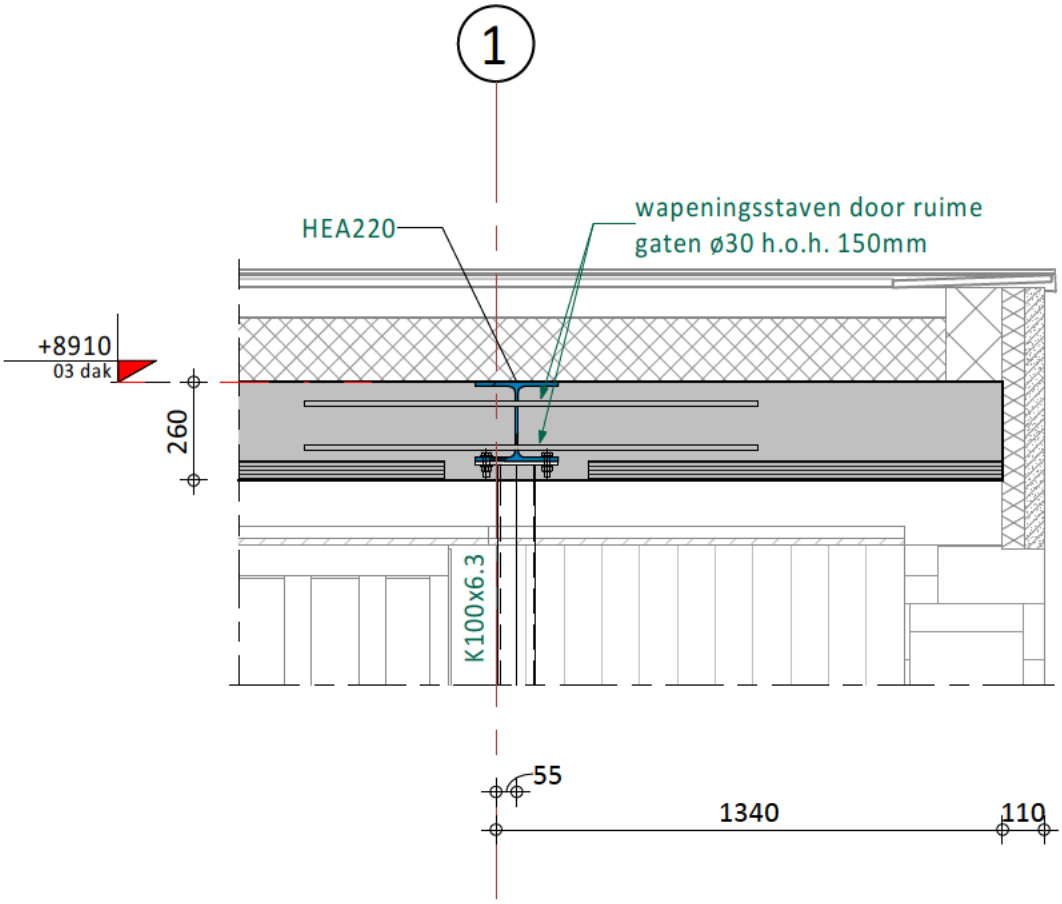

de klantgerichte ingenieurs
Kanaalweg Westzijde 45
Postbus 238
3220 AE Hellevoetsluis
T 088 4464462
E info@iob.nl
I www.iob.nl

Status : Definitief
Datum : 21-11-2022
Behoort bij: DO-123-C0511

IOB Project nr.
190798

Blad nr.
Detail 115

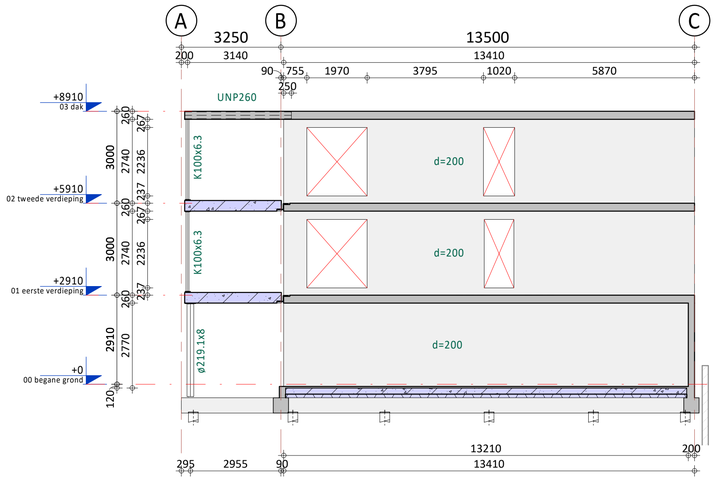

Wand op as 11

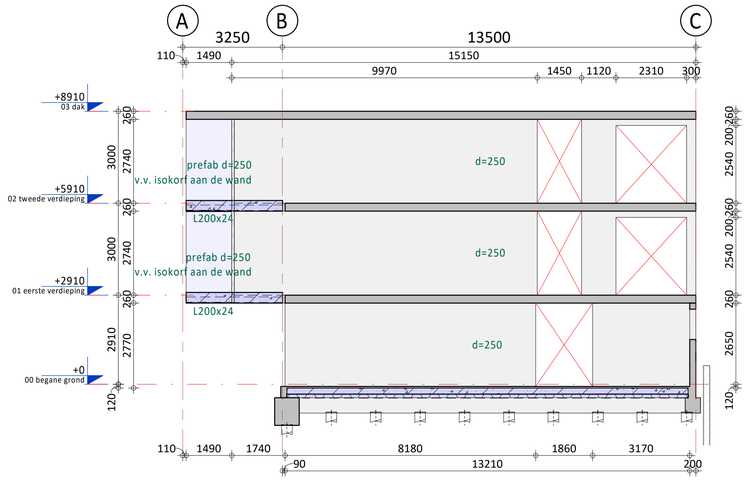

Wand op as 14

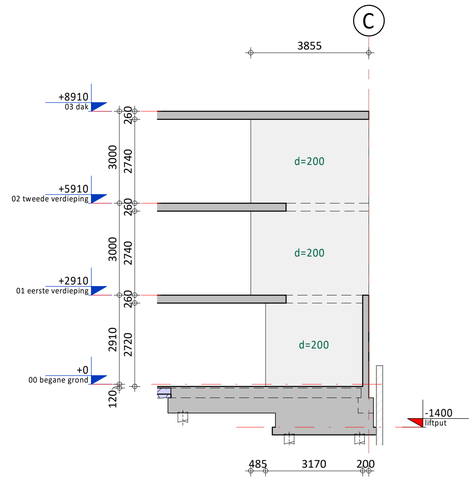

Wand tussen as 12 en 13

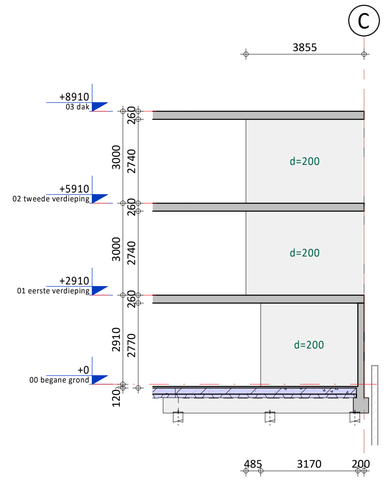

Wand tussen as 13 en 14

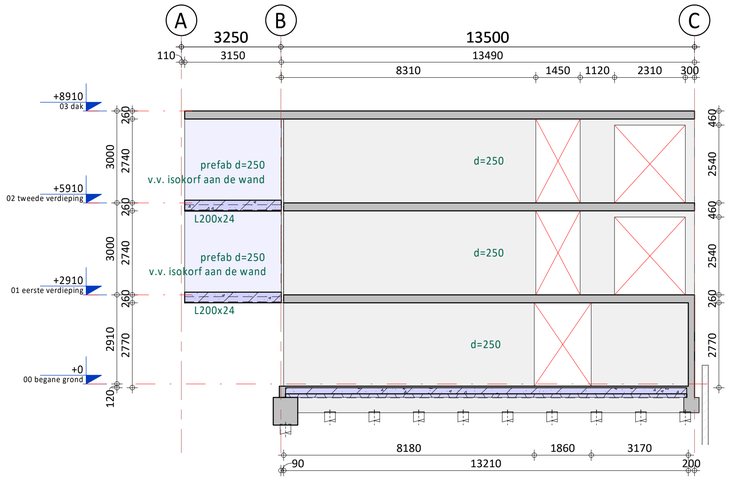

Wand op as 12

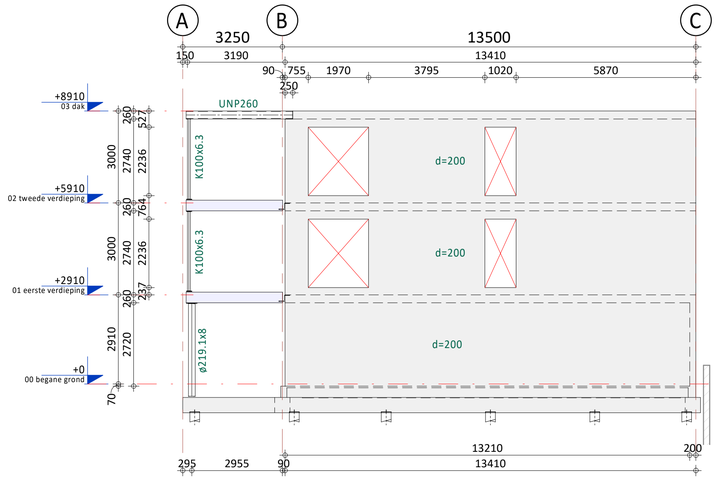

Wand op as 15

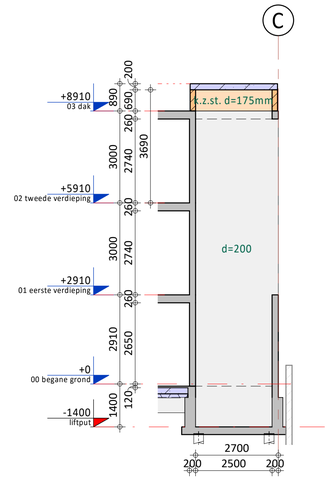

Liftwand tussen as 12 en 13

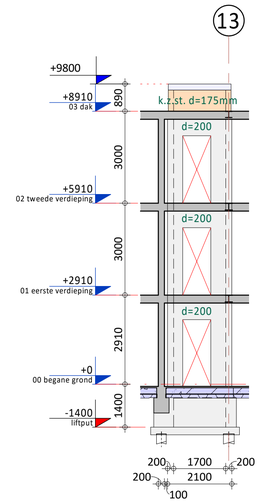

Liftwand naast as C

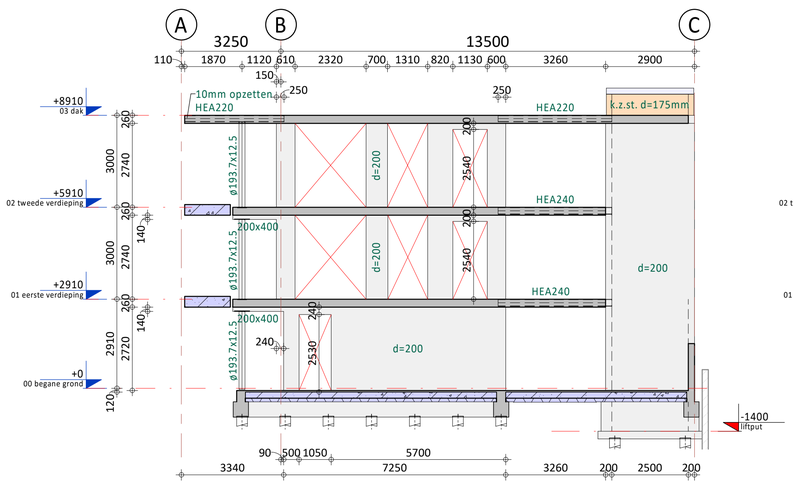

Wand op as 13

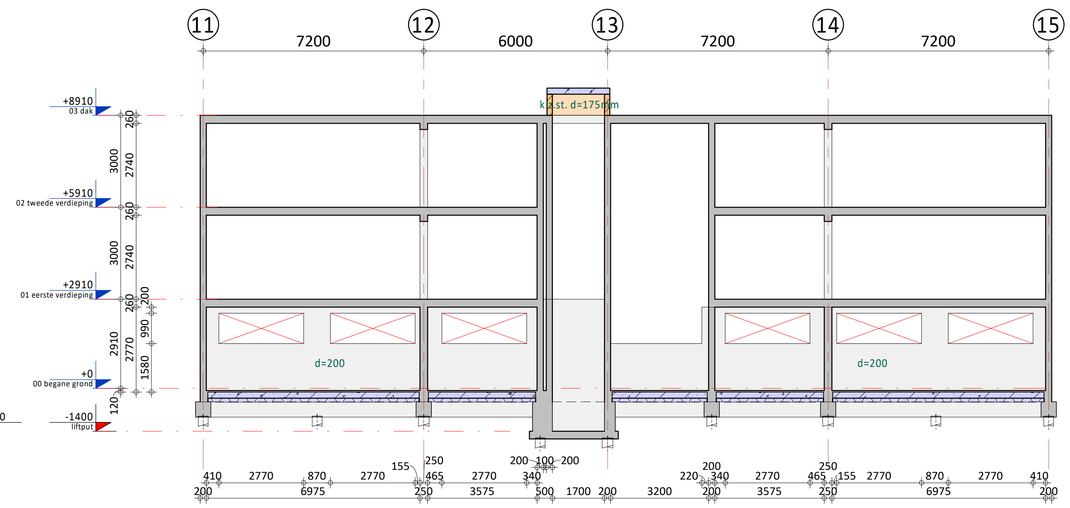

Wand op as C

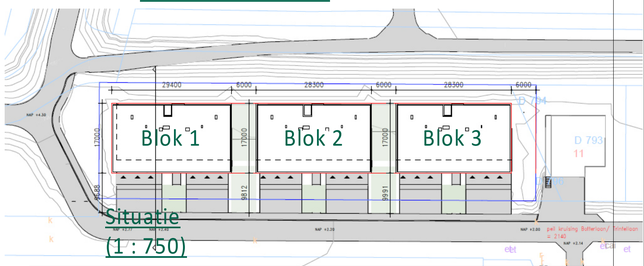

Situatie
(1 : 750)

Rev.	Datum	Omschrijving	Get.	Proj.L.
B	21-11-2022	Aangepast t.b.v. aanvraag omgevingsvergunning	[redacted]	
A	28-09-2022	T.b.v. aanvraag omgevingsvergunning		
0	26-09-2022	Ter controle		

Opdrachtgever
Carédo comfortwonen
Boerendijk 5A, 4451 RK Heinkenszand

Project
18 appartementen Botterlaan
te Kortgene

Onderdeel
Betonwanden
Blok 3

Schaal 1 : 100
Fase Definitief Ontwerp
Formaat A1
Status Definitief

job
de klantgerichte ingenieurs!
Kanaalweg Westzijde 45
Postbus 238
3220 AE Hellevoetsluis
T 088 446 446 2
E info@job.nl
I www.job.nl

IOB Project nr. 190798
Blad nr. DO-C4403
Rev. B

Alle door IOB vervaardigde documenten worden, binnen de scope van de opdracht, getoetst aan geldende wet- en regelgeving en worden op basis van product- en klanteisen geverifieerd én gevalideerd. Documenten worden voor oplevering vrijgegeven door bevoegde medewerkers. De processyloging en documentregistraties bij IOB worden periodiek getoetst door een externe organisatie, overeenkomstig de norm NEN-EN-ISO 9001:2008.
Het auteursrecht berust bij IOB. Niets van deze tekening mag worden aangevuld en/ of gewijzigd op welke wijze dan ook, zonder voorafgaande schriftelijke toestemming van de eigenaar. Alle rechten voorbehouden.

I:\BIM_bestanden\190798_IOB_CON_Botterlaan_Kortgene_R22_IOB_GV.rvt